An Oshkosh Corporation Company

Manuel d'utilisation et de sécurité

Instructions d'origine, Conserver ce manuel en permanence dans la machine.

Modèles

1930ES

N/S 0200239382 à 0200266334, N/S 1200025021 à 120034934, N/S B200020297 à aujourd'hui (sauf PVC 1910, 2004, 2010), N/S M200000100 à M200040097 (sauf N/S M200038006)

2032ES, 2632ES

N/S 0200000100 à 0200267364, N/S 1200000100 à 1200034951, N/S B200000100 à aujourd'hui (sauf PVC 1910, 2004, 2010), N/S M200000100 à M200039289 (sauf N/S M200038007 à M200038008)

2646ES, 3246ES

N/S 0200239382 à 020066434, N/S 1200025021 à 1200034967, N/S B200020297 à aujourd'hui (sauf PVC 1910, 2004, 2010), N/S M200000100 à M200039292

ANSI CE **AS/NZS**

P/N - 3123690
August 10, 2020 - Rev I
French - Operation and Safety Manual

AVANT-PROPOS

Ce manuel est un outil très important ! Le conserver en permanence dans la machine.

L'objet de ce manuel est de fournir aux propriétaires, utilisateurs, opérateurs, bailleurs et preneurs des instructions permettant une exécution correcte et sûre des tâches pour lesquelles la machine a été conçue.

En raison de constantes améliorations apportées à ses produits, JLG Industries, Inc. se réserve le droit de modifier leurs caractéristiques sans préavis. Des informations actualisées peuvent être obtenues auprès de JLG Industries, Inc.

AVIS

IL EST DÉCONSEILLÉ DE NETTOYER LES COMPOSANTS ÉLECTRIQUES/ÉLECTRONIQUES À LA PRESSION. SI DES ZONES COMPORTANT DES COMPOSANTS ÉLECTRIQUES/ÉLECTRONIQUES DOIVENT TOUTEFOIS ÊTRE NETTOYÉES À LA PRESSION, JLG INDUSTRIES, INC. RECOMMANDE UNE PRESSION MAXIMALE DE 52 BAR (750 PSI) À UNE DISTANCE MINIMUM DE 30,5 CM (12 IN) DE CES COMPOSANTS. EN CAS DE PULVÉRISATION DE COMPOSANTS ÉLECTRIQUES/ÉLECTRONIQUES, CELLE-CI DOIT ÊTRE INDIRECTE ET DE COURTE DURÉE POUR ÉVITER TOUTE SATURATION IMPORTANTE.

SYMBOLES DE MISE EN GARDE ET TERMES DE SÉCURITÉ

Voici le symbole de mise en garde. Il sert à prévenir l'utilisateur des risques éventuels de blessures. Respecter tous les messages de sécurité suivant ce symbole pour éviter tout risque de blessures graves voire mortelles.

⚠ DANGER

SIGNALE UNE SITUATION DANGEREUSE IMMINENTE QUI, SI ELLE N'EST PAS ÉVITÉE, ENTRAÎNERA DES BLESSURES GRAVES VOIRE MORTELLES. CET AUTOCOLLANT APPARAÎT SUR FOND ROUGE.

⚠ AVERTISSEMENT

SIGNALE UNE SITUATION POTENTIELLEMENT DANGEREUSE QUI, SI ELLE N'EST PAS ÉVITÉE, RISQUE D'ENTRAÎNER DES BLESSURES GRAVES VOIRE MORTELLES. CET AUTOCOLLANT APPARAÎT SUR FOND ORANGE.

⚠ ATTENTION

SIGNALE UNE SITUATION POTENTIELLEMENT DANGEREUSE QUI, SI ELLE N'EST PAS ÉVITÉE, PEUT ENTRAÎNER DES BLESSURES MINEURES OU BÉNIGNES. PEUT ÉGALEMENT METTRE EN GARDE CONTRE DES PRATIQUES DANGEREUSES. CET AUTOCOLLANT APPARAÎT SUR FOND JAUNE.

AVIS

INDIQUE DES INFORMATIONS OU LA POLITIQUE D'UNE SOCIÉTÉ DIRECTEMENT OU INDIRECTEMENT LIÉES À LA SÉCURITÉ DU PERSONNEL OU À LA PROTECTION DU MATÉRIEL.

⚠ AVERTISSEMENT

CE PRODUIT DOIT ÊTRE CONFORME À TOUS LES BULLETINS DE SÉCURITÉ. S'INFORMER AUPRÈS DE JLG INDUSTRIES, INC. OU DU REPRÉSENTANT JLG AGRÉÉ LOCAL POUR TOUTE INFORMATION CONCERNANT LES BULLETINS DE SÉCURITÉ AYANT ÉVENTUELLEMENT ÉTÉ PUBLIÉS POUR LE PRÉSENT PRODUIT.

AVIS

JLG INDUSTRIES, INC. ENVOIE LES BULLETINS DE SÉCURITÉ AU PROPRIÉTAIRE INSCRIT DANS LES DONNÉES DE CETTE MACHINE. S'INFORMER AUPRÈS DE JLG INDUSTRIES, INC. POUR S'ASSURER QUE LES DONNÉES DU PROPRIÉTAIRE ACTUEL SONT MISES À JOUR ET CORRECTES.

AVIS

JLG INDUSTRIES, INC. DOIT IMMÉDIATEMENT ÊTRE AVERTI DE TOUT INCIDENT IMPLIQUANT DES PRODUITS JLG ET AYANT ENTRAÎNÉ DES BLESSURES GRAVES VOIRE MORTELLES OU LORSQUE DES BIENS PERSONNELS OU LE PRODUIT JLG ONT SUBI DES DOMMAGES IMPORTANTS.

Pour :

- Signaler un accident
- Connaître les publications relatives à la sécurité d'un produit
- Mettre à jour les données du propriétaire actuel
- Poser des questions concernant la sécurité d'un produit
- Obtenir des informations sur la conformité aux normes et réglementations
- Poser des questions concernant les applications spéciales d'un produit
- Poser des questions concernant les modifications d'un produit

Contacter :

Product Safety and Reliability Department
JLG Industries, Inc.
13224 Fountainhead Plaza
Hagerstown, MD 21742

ou le bureau JLG le plus proche
(Voir adresses au dos de ce manuel)

Aux États-Unis :

Appel gratuit : 877-JLG-SAFE (877-554-7233)

En dehors des États-Unis :

Téléphone : 240-420-2661
Adresse e-mail : ProductSafety@JLG.com

JOURNAL DE RÉVISION

Édition originale — A . . . . . .1er décembre 2014
Révision du manuel — B . . . . . .22 juillet 2015
Révision du manuel — C . . . . . .7 mars 2016
Révision du manuel — D. . . . . .10 octobre 2016
Révision du manuel — E . . . . . .19 juin 2017
Révision du manuel — F . . . . . .13 octobre 2017
Révision du manuel — G. . . . . .18 décembre 2017
Révision du manuel — H. . . . . .20 juillet 2018
Révision du manuel — I. . . . . .10 août 2020

SECTION – PARAGRAPHE, OBJET PAGE

SECTION - 1 - CONSIGNES DE SÉCURITÉ

1.1 GÉNÉRALITÉS....1-1
1.2 AVANT LA MISE EN SERVICE....1-2
Formation et connaissances de l'opérateur.... 1-2
Inspection du lieu de travail 1-2
Inspection de la machine 1-3
1.3 UTILISATION 1-3
Généralités.... 1-3
Risques de trébuchement ou de chute 1-5
Risques d'électrocution.... 1-6
Risques de basculement.... 1-8
Risques d'écrasement et de collision 1-10
1.4 REMORQUAGE, LEVAGE ET TRANSPORT 1-12
1.5 MAINTENANCE 1-12
Risques liés à l'entretien 1-12
Risques liés à la batterie 1-13

SECTION - 2 - RESPONSABILITÉS DE L'UTILISATEUR, PRÉPARATION ET INSPECTION DE LA MACHINE

2.1 FORMATION DU PERSONNEL 2-1
Formation de l'opérateur 2-1
Encadrement de la formation.... 2-1
Responsabilité de l'opérateur.... 2-1

SECTION – PARAGRAPHE, OBJET PAGE

2.2 PRÉPARATION, INSPECTION ET MAINTENANCE 2-2
Inspection avant mise en route.... 2-3
Contrôle de fonctionnement.... 2-4
Ronde d'inspection 2-7

SECTION - 3 - COMMANDES, INDICATEURS ET FONCTIONNEMENT DE LA MACHINE

3.1 GÉNÉRALITÉS 3-1
3.2 DESCRIPTION 3-1
3.3 CARACTÉRISTIQUES ET LIMITES DE FONCTIONNEMENT....3-2
Généralités 3-2
Panonceaux 3-2
Capacités.... 3-2
Stabilité 3-2
3.4 CHARGEMENT DE LA PLATE-FORME 3-2
3.5 CHARGE DES BATTERIES....3-4
Utilisation 3-4
Codes d'anomalie du chargeur de batterie ... 3-5
3.6 TÉMOIN NUMÉRIQUE MULTIFONCTION....3-6
Description du témoin numérique multifonction.... 3-7
3.7 POSTE DE COMMANDE AU SOL....3-8
Commandes et indicateurs.... 3-8

SECTION – PARAGRAPHE, OBJET PAGE

Commande de descente manuelle 3-10
3.8 POSTE DE COMMANDE DE LA PLATE-FORME 3-11
3.9 FONCTIONNEMENT DE LA PLATE-FORME 3-15
Relevage 3-15
Abaissement 3-16
Protections de bras (le cas échéant) 3-17
Direction 3-17
Translation 3-17
Translation en marche avant 3-17
Translation en marche arrière 3-18
3.10 EXTENSION DE PLANCHER DE LA PLATE-FORME 3-20
3.11 PROCÉDURE DE REPLIS DES RAILS DE PLATE-FORME 3-21
3.12 STATIONNEMENT ET ARRIMAGE 3-24
3.13 TENONS DE LEVAGE/ARRIMAGE 3-25
3.14 LEVAGE 3-25
3.15 REMORQUAGE 3-28
Desserrage électrique des freins à distance .. 3-28
Desserrage électrique des freins à bouton-poussoir 3-28
Desserrage mécanique des freins 3-29

SECTION – PARAGRAPHE, OBJET PAGE

SECTION - 4 - PROCÉDURES D'URGENCE
4.1 GÉNÉRALITÉS 4-1
Interrupteur d'arrêt d'urgence 4-1
Descente manuelle 4-1
4.2 EN CAS D'URGENCE 4-2
Opérateur perdant totalement le contrôle de la machine 4-2
Plate-forme prise dans des structures en hauteur 4-2
Redressage d'une machine renversée 4-3
Inspection après un incident 4-3
4.3 RAPPORT D'INCIDENT 4-3

SECTION - 5 - ACCESSOIRES
5.1 1/2 CONDUITE D'AIR 5-5
5.2 KIT ANTIVANDALISME 5-5
5.3 ARBRE D'ÉLECTRICIEN 5-5
Consignes de sécurité 5-6
Préparation et inspection 5-6
Utilisation 5-6
5.4 KIT ÉLECTRICIEN 5-7
Consignes de sécurité 5-7
Préparation et inspection 5-7
Utilisation 5-8

SECTION – PARAGRAPHE, OBJET **PAGE**

5.5 PORTE-PANNEAUX 5-8
Consignes de sécurité 5-9
Préparation et inspection 5-9
Utilisation 5-9
5.6 PORTE-TUYAUX 5-10
Consignes de sécurité 5-11
Préparation et inspection 5-11
Utilisation 5-11
5.7 KIT USINE 5-12
Consignes de sécurité 5-12
Préparation et inspection 5-13
Utilisation 5-13
5.8 PROTECTION DU BOÎTIER DE LA PLATE-FORME 5-13
5.9 CROCHET DE SUSPENSION DU BOÎTIER DE LA PLATE-FORME 5-14
5.10 GARNITURE DES RAMBARDES DE LA PLATE-FORME 5-14
Fonctionnement des contacteurs de fin de course 5-15
5.11 PROJECTEURS DE TRAVAIL DE LA PLATE-FORME 5-16
Utilisation 5-16
5.12 KIT PLOMBIER 5-17
Consignes de sécurité 5-17
Préparation et inspection 5-17
Utilisation 5-17
5.13 QUICKWELDER™ 5-18
Consignes de sécurité 5-19
Préparation et inspection 5-20
Utilisation 5-20
5.14 ÉTAU 5-21
Consignes de sécurité 5-21
Préparation et inspection 5-21
Utilisation 5-22
5.15 POSTE DE TRAVAIL WORKSTATION 5-22
Consignes de sécurité 5-23
Préparation et inspection 5-23
Utilisation 5-24

SECTION - 6 - CARACTÉRISTIQUES GÉNÉRALES ET MAINTENANCE POUR L'OPÉRATEUR

6.1 INTRODUCTION 6-1
6.2 CARACTÉRISTIQUES DE FONCTIONNEMENT 6-2
Dimensions 6-6
Moteurs 6-7
Batteries 6-7
Chargeur de batterie 6-7
Chargeur de batterie/inverseur c.a. 6-9
Contenances 6-10
Pneus 6-10

SECTION – PARAGRAPHE, OBJET **PAGE**

Poids de stabilité critiques 6-11
Lubrification. 6-12
6.3 MAINTENANCE POUR L'OPÉRATEUR 6-13
Bras articulé - Étançon de sécurité 6-14
Procédure de vérification de l'huile (1). 6-14
Plaquettes coulissantes inférieures (2) et supérieures (3) 6-16
6.4 PNEUS ET ROUES 6-18
Pneus usés et endommagés 6-18
Remplacement des roues et des pneus 6-18
Installation des roues 6-18
6.5 INFORMATIONS COMPLÉMENTAIRES 6-19
6.6 POSE DES AUTOCOLLANTS. 6-20
6.7 CODES D'ANOMALIE 6-30
Introduction. 6-30
0-0 Commentaires d'aide 6-30
2-1 Mise en route 6-33
2-2 Commandes de la plate-forme 6-34
2-3 Commandes au sol. 6-36
2-5 Fonction désactivée 6-37
3-1 Circuit ouvert au contacteur de ligne 6-40
3-2 Court-circuit au contacteur de ligne 6-41
3-3 Pilote de commande de sortie au sol 6-41
4-2 Limite thermique (zone de fonctionnement sûr, SOA) 6-45
4-4 Alimentation fournie par les batteries . . . 6-46

SECTION – PARAGRAPHE, OBJET **PAGE**

6-6 Communication. 6-47
6-7 Accessoire 6-48
7-7 Moteur électrique 6-48
8-1 Capteur de basculement 6-50
8-2 Détection de charge de la plate-forme. 6-51
9-9 Matériel. 6-52

SECTION - 7 - REGISTRE D'INSPECTION ET DE RÉPARATION

SECTION – PARAGRAPHE, OBJET PAGE

LISTE DES FIGURES

2-1. Emplacement des interrupteurs 2-9
3-1. Emplacement des commandes de la machine (tous les modèles) 3-3
3-2. Panneau du poste de commande au sol 3-9
3-3. Poste de commande de la plate-forme 3-11
3-5. Pente et Dévers — Conduite — Plate-forme arrimée 3-19
3-6. Extension de plancher de la plate-forme (tous les modèles) 3-20
3-7. Rails de la plate-forme — Ordre de repliage 3-23
3-8. Fixation du poste de commande à la plate-forme 3-24
3-9. Diagramme de levage et d'arrimage 3-26
3-10. Tableau de levage et d'arrimage 3-27
3-11. Desserrage manuel 3-30
6-1. Schéma de lubrification 6-13
6-2. Rails de plaquettes coulissantes inférieures. 6-16
6-3. Rails de plaquettes coulissantes supérieures . . . 6-17
6-4. Emplacement des autocollants — 1930ES — Fiche 1 6-20
6-5. Emplacement des autocollants — 1930ES — Fiche 2 6-21
6-6. Emplacement des autocollants — 2032ES et 2632ES — Fiche 1 6-22

SECTION – PARAGRAPHE, OBJET PAGE

6-7. Emplacement des autocollants — 2032ES et 2632ES — Fiche 2 6-23
6-8. Emplacement des autocollants — 2646ES et 3246ES — Fiche 1 6-24
6-9. Emplacement des autocollants — 2646ES et 3246ES — Fiche 2 6-25

SECTION – PARAGRAPHE, OBJET PAGE

LISTE DES TABLEAUX

1-1 Distances minimales de sécurité (D.M.S.) 1-7
1-2 Échelle de Beaufort (pour référence uniquement) 1-9
2-1 Tableau d'inspection et d'entretien 2-2
2-2 Activation de basculement par rapport à la hauteur 2-5
2-3 Hauteur de coupure vitesse rapide de translation 2-6
3-1 Codes clignotants du chargeur de batterie 3-5
5-1 Accessoires (Tous modèles) 5-1
5-2 Tableau des relations options/accessoires (Tous modèles) 5-2
6-1 Caractéristiques de fonctionnement 6-2
6-2 Capacités de la plate-forme 6-5
6-3 Dimensions 6-6
6-4 Caractéristiques des batteries 6-7
6-5 Caractéristiques du chargeur de batterie 6-7
6-6 Caractéristiques du chargeur de batterie/inverseur c.a. 6-9
6-7 Contenances en liquides 6-10
6-8 Caractéristiques des pneus 6-10
6-9 Poids de stabilité critiques 6-11
6-10 Caractéristiques de l'huile hydraulique 6-12
6-11 Tableau des couples de serrage des roues 6-19

SECTION – PARAGRAPHE, OBJET PAGE

6-12 Légende d'emplacement des autocollants 6-26
7-1 Registre d'inspection et de réparation 7-1

SECTION 1. CONSIGNES DE SÉCURITÉ

1.1 GÉNÉRALITÉS

Cette section souligne les précautions à prendre pour que la machine soit utilisée et entretenue de manière sûre et correcte. Pour garantir une utilisation appropriée de la machine, il est essentiel que soit mise en place une pratique quotidienne basée sur le contenu du présent manuel. Un programme d'entretien, conçu à l'aide des informations fournies dans le présent manuel et dans le manuel d'entretien et de maintenance, doit également être établi par une personne qualifiée et être respecté afin de s'assurer que la machine peut être utilisée en toute sécurité.

Le propriétaire/utilisateur/opérateur/bailleur/preneur de la machine ne doit en aucun cas assumer la responsabilité de la conduite de la machine avant d'avoir lu et compris ce manuel et d'avoir été formé à son fonctionnement sous la direction d'une personne qualifiée et expérimentée.

Ces sections décrivent les responsabilités du propriétaire, utilisateur, opérateur, bailleur et preneur en matière de sécurité, de formation, d'inspection, d'entretien, d'utilisation et de fonctionnement. En cas de questions sur la sécurité, la formation, l'inspection, l'entretien, les applications et le fonctionnement, prendre contact avec JLG Industries, Inc. ("JLG").

⚠ AVERTISSEMENT

LE NON-RESPECT DES MESURES DE SÉCURITÉ INDIQUÉES DANS LE PRÉSENT MANUEL EST UNE INFRACTION QUI PRÉSENTE DES RISQUES DE DOMMAGES MATÉRIELS ET CORPORELS, VOIRE UN DANGER DE MORT.

1.2 AVANT LA MISE EN SERVICE

Formation et connaissances de l'opérateur

- Il est impératif de lire le manuel d'utilisation et de sécurité dans son intégralité et de bien le comprendre avant de faire fonctionner la machine. Pour obtenir des clarifications ou des informations supplémentaires, ou en cas de questions sur des parties du présent manuel, contacter JLG Industries, Inc.

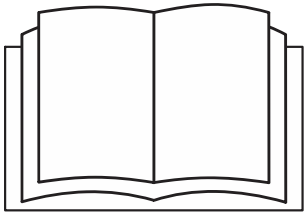

- Un opérateur ne doit assumer la responsabilité de la conduite qu'après avoir été formé par du personnel compétent et autorisé.
- Seules des personnes autorisées et qualifiées ayant prouvé qu'elles ont compris les consignes de sécurité, d'utilisation et d'entretien de l'unité peuvent faire fonctionner la machine.
- Lire, comprendre et respecter tous les panonceaux de DANGER, d'AVERTISSEMENT et de MISE EN GARDE et les instructions d'utilisation sur la machine et dans le présent manuel.
- S'assurer que l'utilisation prévue de la machine entre dans le cadre des tâches pour lesquelles elle a été conçue par JLG.
- Tout le personnel opérant doit être familiarisé avec les commandes d'urgence et le fonctionnement de la machine en cas d'urgence, tels qu'indiqués dans ce manuel.
- Lire, comprendre et respecter toutes les règles de travail de l'employeur ainsi que les réglementations locales et gouvernementales en vigueur correspondant à l'utilisation et à l'application faites de la machine.

Inspection du lieu de travail

- Avant de faire fonctionner la machine et pendant son fonctionnement, l'utilisateur doit prendre les précautions visant à éviter tout risque dans la zone de travail.
- Ne pas faire fonctionner ni relever la plate-forme sur des camions, remorques, trains, navires en mer, échafaudages ni sur aucun autre équipement si l'application n'est pas approuvée par écrit par JLG.
- Avant d'utiliser la machine, repérer les obstacles aériens du type lignes électriques, ponts-grues ou autres.
- Repérer la présence sur le sol de trous, bosses, dévers, obstructions, débris et revêtements susceptibles de dissimuler des trous ou autres dangers.

- Repérer dans la zone de travail les emplacements à risque. Ne pas utiliser la machine dans des endroits risqués sans autorisation spécifique de JLG.
- Vérifier que le sol est capable de soutenir la charge maximale des pneus indiquée sur les autocollants de charge des pneus qui se trouvent sur le châssis, près de chaque roue.
- La température nominale de fonctionnement de cette machine est comprise entre -20 et 40 °C (0 et 104 °F). Consulter JLG pour savoir comment optimiser le fonctionnement de la machine en dehors de cette plage de température.

Inspection de la machine

- Ne pas utiliser cette machine tant que les inspections et contrôles de fonctionnement n'ont pas été effectués comme indiqué à la Section 2 de ce manuel.
- Ne pas utiliser cette machine tant qu'elle n'a pas été entretenue et réparée conformément aux spécifications d'entretien et d'inspection indiquées dans le manuel d'entretien et de maintenance de la machine.
- Vérifier que tous les dispositifs de sécurité fonctionnent correctement. Toute modification de ces dispositifs constitue une infraction aux règles de sécurité.

⚠ AVERTISSEMENT

UN ÉLÉVATEUR À PLATE-FORME NE PEUT EN AUCUN CAS ÊTRE MODIFIÉ SANS L'ACCORD PRÉALABLE ÉCRIT DU FABRICANT.

- Ne pas utiliser une machine sur laquelle il manque des panonceaux ou des autocollants de sécurité ou d'instructions ou s'ils sont illisibles.
- Vérifier si des composants d'origine de la machine ont été modifiés. S'assurer que toute modification a été approuvée par JLG.
- Éviter toute accumulation de débris sur le plancher de la plate-forme. Éliminer toutes saleté, huile, graisse et autres substances glissantes des chaussures et du plancher de la plate-forme.

1.3 UTILISATION

Généralités

- L'utilisation de la machine requiert toute l'attention de l'opérateur. Arrêter la machine avant d'utiliser un dispositif (par exemple un téléphone cellulaire, une radio émetteur-récepteur, etc.) qui pourrait détourner l'attention d'une utilisation sûre de la machine.
- N'utiliser la machine à aucune autre fin que d'amener des personnes, leur outillage et leur matériel à un endroit voulu.

- Avant d'utiliser la machine, l'utilisateur doit être familiarisé avec les capacités de la machine et les caractéristiques de fonctionnement de toutes les fonctions.
- Ne jamais utiliser une machine défectueuse. En cas de défaillances, éteindre la machine. Mettre l'unité hors service et en avertir les autorités compétentes.
- Ne retirer, modifier ou désactiver aucun dispositif de sécurité.
- Ne jamais "sauter" la position neutre d'un commutateur ou d'un levier de commande en passant directement à la position opposée. Toujours ramener le commutateur à sa position neutre et arrêter. Placer ensuite le commutateur à la position suivante. Actionner les commandes avec des gestes mesurés et réguliers.
- Ne laisser personne toucher ou faire fonctionner cette machine depuis le sol si du personnel est à bord de la plate-forme, sauf en cas d'urgence.
- Ne pas transporter de matériel directement sur la rambarde de la plate-forme, sauf accord de JLG.
- Lorsque deux personnes ou plus se trouvent à bord de la plate-forme, l'opérateur doit endosser la responsabilité de toutes les opérations de la machine.
- Toujours s'assurer que les outils électriques sont correctement rangés et ne sont jamais suspendus par leur cordon à la zone de travail de la plate-forme.
- Ne pas débloquer une machine coincée ou hors service en la poussant ou en la tirant, sauf par les tenons d'arrimage du châssis.
- Abaisser complètement la plate-forme et couper toute alimentation électrique avant de quitter la machine.
- Retirer toutes bagues, montres et autres bijoux lors de l'utilisation de la machine. Ne pas porter de vêtements amples et attacher les cheveux longs susceptibles d'être happés ou entraînés dans l'équipement.
- Les personnes étant sous l'influence de l'alcool ou de drogues ou sujettes à des crises d'épilepsie, vertiges ou pertes de contrôle moteur ne doivent en aucun cas utiliser la machine.
- Les informations suivantes sont fournies conformément aux exigences de la directive européenne 2006/42/CE sur les machines et ne s'appliquent qu'aux machines CE.
  Pour les machines électriques, le niveau de pression acoustique pondéré en A continu équivalent au niveau de la plate-forme est de moins de 70 dB(A).
  Pour les machines à moteur à combustion, le niveau de puissance acoustique (LWA) garanti selon la directive européenne 2000/14/CE (émissions sonores dans l'environnement des matériels destinés à être utilisés à l'extérieur des bâtiments) en fonction des méthodes d'essai conformes à l'Annexe III, partie B, méthode 1 et 0 de la directive, est de 109 dB.

La valeur de vibration totale à laquelle est sujet le système main-bras ne dépasse pas 2,5 m/s^2. La valeur moyenne quadratique de l'accélération pondérée la plus élevée à laquelle est sujet le corps entier ne dépasse pas 0,5 m/s^2.

Risques de trébuchement ou de chute

- Avant d'utiliser la machine, s'assurer que tous les portillons et rambardes sont solidement fixés dans la position adéquate.

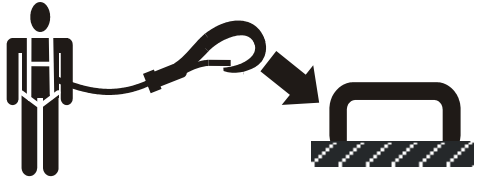

- JLG Industries, Inc. recommande que toute personne se trouvant à bord de la plate-forme porte un harnais de sécurité attaché par une sangle à un point de fixation agréé pendant l'utilisation de cette machine. Pour de plus amples informations sur les exigences en matière de dispositifs antichute sur les produits JLG, contacter JLG Industries, Inc.
- Identifier le(s) point(s) de fixation désigné(s) de la sangle sur la plate-forme et fixer fermement la sangle. Fixer une (1) seule sangle par point de fixation.
- Entrer et sortir uniquement par la zone du portillon. Faire preuve d'une extrême prudence en montant ou en descendant de la plate-forme. Veiller à ce que la plate-forme soit complètement abaissée. Entrer dans ou sortir de la plate-forme en faisant face à la machine. Toujours garder trois points de contact avec la machine, avec les deux mains et un pied ou les deux pieds et une main, en entrant dans ou en sortant de la machine.

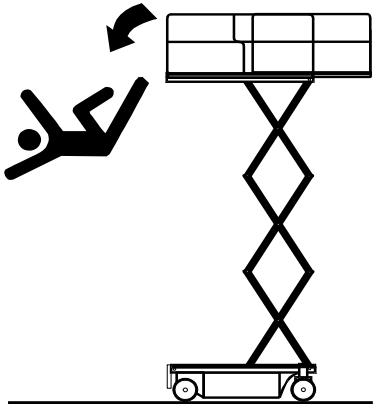

- Garder constamment les deux pieds fermement posés sur le plancher de la plate-forme. Ne jamais poser d'échelles, boîtes, marches, planches ou éléments similaires sur l'unité pour aller plus haut à quelque fin que ce soit.
- Ne jamais utiliser le bras articulé pour accéder à ou quitter la plate-forme.
- Éliminer toutes huile, saleté et autres substances glissantes des chaussures et du plancher de la plate-forme.

Risques d'électrocution

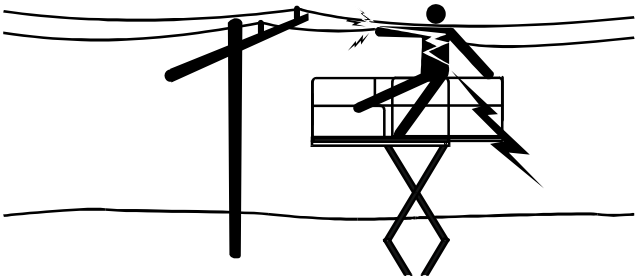

- Cette machine n'est pas isolée et n'offre aucune protection en cas de proximité ou de contact avec le courant électrique.
- Maintenir une distance par rapport aux lignes et aux appareils électriques ou toute autre pièce sous tension (exposée ou isolée), conformément à la distance minimale de sécurité (D.M.S.) indiquée dans le Tableau 1-1.
- Tenir compte des mouvements de la machine et de l'oscillation des lignes électriques.
- Maintenir une distance d'au moins 3 m (10 ft) entre la machine ou ses occupants, leurs outils et leur équipement et tout appareil ou ligne électrique porteur de 50 000 V ou moins. Ajouter 30 cm (1 ft) pour toute tension supplémentaire de 30 000 volts ou moins.

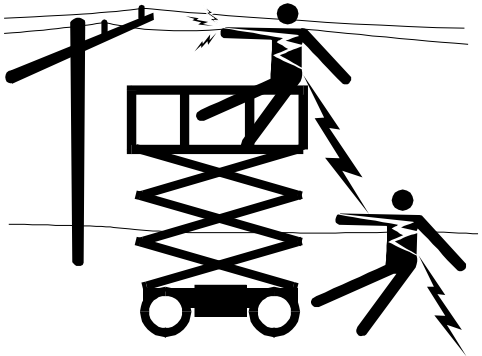

- La distance minimale de sécurité peut être réduite si des barrières isolantes sont installées pour empêcher le contact et que ces barrières sont prévues pour la tension de la ligne à protéger. Ces barrières ne doivent pas faire partie de la machine (ni y être attachées). La distance minimale de sécurité sera alors réduite à une distance comprise dans les dimensions de travail désignées de la barrière isolante. Cette détermination doit être faite par une personne qualifiée conformément aux spécifications de l'employeur, locales ou gouvernementales concernant les pratiques de travail près de matériel sous tension.

⚠ DANGER

NE PAS MANŒUVRER LA MACHINE NI DÉPLACER DU PERSONNEL DANS UNE ZONE INTERDITE (D.M.S.). PRÉSUMER QUE TOUTES LES PIÈCES ET CÂBLES ÉLECTRIQUES SONT SOUS TENSION, À MOINS D'ÊTRE SÛR QUE L'ALIMENTATION A ÉTÉ COUPÉE.

Tableau 1-1. Distances minimales de sécurité (D.M.S.)

PLAGE DE TENSION (phase à phase)	DISTANCE MINIMALE DE SÉCURITÉ en mètres (ft)
0 à 50 kV	3 (10)
Plus de 50 kV à 200 kV	5 (15)
Plus de 200 kV à 350 kV	6 (20)
Plus de 350 kV à 500 kV	8 (25)
Plus de 500 kV à 750 kV	11 (35)
Plus de 750 kV à 1 000 kV	14 (45)
REMARQUE :	***cette condition s'applique, excepté lorsque les réglementations de l'employeur, locales ou gouvernementales sont plus strictes.***

Risques de basculement

- Vérifier que le sol est capable de soutenir la charge maximale des pneus indiquée sur les autocollants de charge des pneus qui se trouvent sur le châssis, près de chaque roue. Ne pas conduire sur des surfaces meubles.
- L'utilisateur doit connaître la surface sur laquelle il va conduire. Ne pas conduire sur des pentes ou des dévers dépassant l'inclinaison admissible pour la machine.
- Ne pas relever la plate-forme ni rouler avec la plate-forme relevée sur des surfaces inclinées, irrégulières ou meubles, ou à proximité. S'assurer que la machine se trouve sur une surface ferme, plane et uniforme avant de relever la plate-forme ou de conduire avec la plate-forme relevée.
- Avant de conduire la machine sur un plancher, un pont, un camion ou toute autre surface, vérifier que la surface est capable de supporter la charge.
- Ne jamais dépasser la charge mobile maximale spécifiée sur la plate-forme. Maintenir toutes les charges à l'intérieur de la plate-forme, sauf accord de JLG.
- Garder le châssis de la machine à au moins 0,6 m (2 ft) des trous, bosses, dévers, obstructions, débris et revêtements susceptibles de dissimuler des trous et autres dangers au niveau du sol.
- Ne pas utiliser la machine lorsque la vitesse du vent dépasse les caractéristiques de la Section 6 ou indiquées sur le panonceau de charge apposé sur le tableau d'affichage de la plate-forme.

⚠ AVERTISSEMENT

NE PAS UTILISER LA MACHINE LORSQUE LA VITESSE DU VENT DÉPASSE LES CARACTÉRISTIQUES DE LA SECTION 6 OU INDIQUÉES SUR LE PANONCEAU DE CHARGE APPOSÉ SUR LE TABLEAU D'AFFICHAGE DE LA PLATE-FORME.

Tableau 1-2. Échelle de Beaufort (pour référence uniquement)

VALEUR DE BEAUFORT	VITESSE DU VENT		DESCRIPTION	CONDITIONS TERRESTRES
	m/s	mph		
0	0-0,2	0	Calme	Calme. La fumée monte verticalement.
1	0,3-1,5	1-3	Un peu d'air	Mouvements du vent visibles au niveau de la fumée.
2	1,6-3,3	4-7	Légère brise	On sent le vent sur la peau nue. Bruissement des feuilles.
3	3,4-5,4	8-12	Brise délicate	Les feuilles et les brindilles sont en mouvement constant.
4	5,5-7,9	13-18	Brise modérée	La poussière et les feuilles volantes sont emportées. Les petites branches commencent à bouger.
5	8,0-10,7	19-24	Brise fraîche	Les arbustes oscillent.
6	10,8-13,8	25-31	Forte brise	Les grandes branches bougent. Les drapeaux ondulent presque horizontalement. Il devient difficile d'utiliser un parapluie.
7	13,9-17,1	32-38	Vent frais	Les arbres bougent. Marcher dans le sens inverse du vent requiert un effort.
8	17,2-20,7	39-46	Grand vent frais	Des brindilles sont cassées. Les voitures dévient sur la route.
9	20,8-24,4	47-54	Coup de vent	Légers dommages matériels.

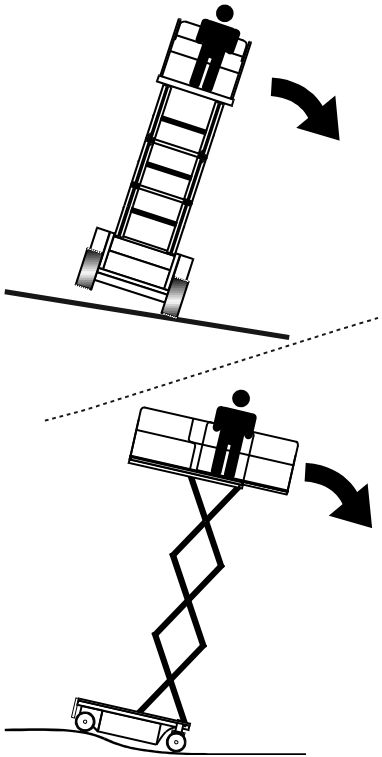

- Ne jamais tenter d'utiliser la machine comme une grue. N'attacher la machine à aucune structure à proximité. Ne jamais attacher de fils électriques, câbles ou éléments similaires à la plate-forme.
- Ne pas couvrir les côtés de la plate-forme ni transporter d'éléments de très grande taille dans la plate-forme lorsque la machine est utilisée à l'extérieur. De tels éléments augmentent la surface de la machine exposée au vent.
- Ne pas augmenter la taille de la plate-forme avec des extensions de plancher ou des accessoires non agréés.
- Si le bras articulé ou la plate-forme est coincé(e) de telle sorte qu'une ou plusieurs roues ne touchent plus le sol, tout le personnel doit être dégagé avant d'essayer de libérer la machine. Utiliser des grues, chariots à fourche ou tout autre équipement approprié pour stabiliser la machine et dégager le personnel.

Risques d'écrasement et de collision

- L'ensemble du personnel sur la machine et au sol doit porter un casque homologué.
- Maintenir les mains et les membres hors du bras articulé pendant son fonctionnement et pendant son élévation avec l'étançon de sécurité non engagé.

- Repérer la présence d'obstacles autour et au-dessus de la machine lors de la translation. S'assurer de l'espace disponible au-dessus, en dessous et sur les côtés de la plate-forme lors de son relevage et de son abaissement.
- En cours de fonctionnement, maintenir toutes les parties du corps à l'intérieur de la rambarde de la plate-forme.

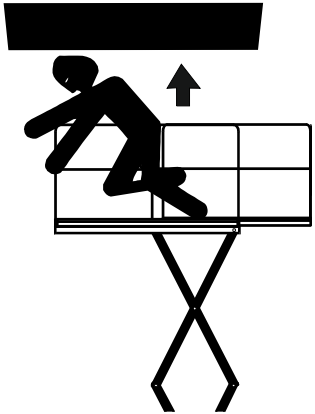

- Toujours se faire aider par un guide de manœuvre en cas de visibilité réduite.
- Tenir le personnel non opérant à une distance d'au moins 1,8 m (6 ft) de la machine lors des opérations.
- Pour chaque déplacement, l'opérateur doit adapter la vitesse de déplacement à l'état du sol, aux embouteillages, à la visibilité, à l'inclinaison, à l'emplacement du personnel et à d'autres facteurs.
- Tenir compte des distances de freinage en fonction de la vitesse de translation. Lors d'une translation à vitesse élevée, rétrograder en vitesse lente avant de s'arrêter. Ne rouler sur des pentes qu'à vitesse réduite.
- Ne pas rouler à des vitesses élevées dans des espaces restreints ou clos, ni en marche arrière.
- Toujours faire preuve d'une extrême prudence afin d'empêcher tout obstacle de heurter ou d'entraver les commandes ou les personnes à bord de la plate-forme.
- S'assurer que les opérateurs des autres machines en hauteur ou au sol sont conscients de la présence de l'élévateur à plate-forme. Couper l'alimentation des ponts roulants suspendus. Si nécessaire, barricader la zone concernée.
- Ne pas utiliser au-dessus du personnel au sol. Avertir le personnel de ne pas travailler, se tenir ni se déplacer sous une plate-forme relevée. Si nécessaire, barricader la zone concernée.

1.4 REMORQUAGE, LEVAGE ET TRANSPORT

- Ne jamais laisser du personnel à bord de la plate-forme lors du remorquage, levage ou transport de la machine.
- Ne pas remorquer cette machine, sauf en cas d'urgence, de dysfonctionnement, de panne d'alimentation ou de chargement/déchargement. Se reporter aux procédures de remorquage d'urgence.
- Veiller à ce que la plate-forme soit complètement rétractée et qu'elle ne contienne aucun outil avant de remorquer, lever ou transporter la machine.
- Pour lever la machine à l'aide d'un chariot à fourche, placer les fourches uniquement aux endroits prévus à cet effet sur la machine. Utiliser un chariot à fourche de capacité suffisante.
- Se reporter à la Section 3 pour plus d'informations sur le levage.

1.5 MAINTENANCE

Cette sous-section décrit les mesures de sécurité générales à observer lors de l'entretien de cette machine. D'autres mesures de sécurité à observer lors de l'entretien de la machine sont insérées au point auquel elles s'appliquent dans ce manuel et le manuel d'entretien et de maintenance. Le personnel d'entretien doit impérativement appliquer ces mesures afin d'éviter tout risque de dommage matériel ou corporel. Pour garantir le fonctionnement sûr de la machine, un programme d'entretien doit être établi par une personne qualifiée et respecté.

Risques liés à l'entretien

- Avant d'effectuer toute opération de réglage ou de réparation, couper l'alimentation de toutes les commandes et s'assurer que toutes les pièces mobiles sont bloquées pour les empêcher de bouger par inadvertance.
- Ne jamais travailler sous une plate-forme relevée tant qu'elle n'a pas été complètement abaissée, si possible, ou soutenue et immobilisée par des étançons de sécurité, des cales ou des élingues aériennes appropriés.
- NE PAS tenter de réparer ou serrer les flexibles ou raccords hydrauliques pendant que la machine est en marche ou quand le circuit hydraulique est sous pression.
- Toujours relâcher la pression hydraulique de tous les circuits hydrauliques avant de desserrer ou de retirer des composants hydrauliques.

- NE PAS rechercher les fuites à la main. Utiliser plutôt un morceau de carton ou de papier. Porter des gants pour se protéger les mains des projections de liquide.
- S'assurer que les pièces ou composants de rechange sont identiques ou équivalents aux pièces ou composants d'origine.
- Ne jamais tenter de déplacer des pièces lourdes sans l'aide d'un appareil mécanique. Ne jamais laisser d'objets lourds dans une position instable. Lorsque des composants de la machine sont soulevés, s'assurer que cette dernière est correctement soutenue.
- N'utiliser que des solvants approuvés ininflammables pour nettoyer.
- Ne pas remplacer d'éléments essentiels à la stabilité, tels que les batteries ou les pneus pleins, par des éléments de poids ou de caractéristiques différents. Ne modifier l'unité en aucune manière qui affecte la stabilité.
- Consulter le manuel d'entretien et de maintenance pour connaître le poids des éléments de stabilité critiques.

⚠ AVERTISSEMENT

UN ÉLÉVATEUR À PLATE-FORME NE PEUT EN AUCUN CAS ÊTRE MODIFIÉ SANS L'ACCORD PRÉALABLE ÉCRIT DU FABRICANT.

Risques liés à la batterie

- Toujours débrancher les batteries lors de l'entretien de composants électriques ou d'opérations de soudure sur la machine.
- Ne pas fumer ni créer de flamme nue ou d'étincelles près d'une batterie lors de son chargement ou de son entretien.
- Ne pas mettre d'outils ni aucun autre objet métallique en contact avec les bornes de la batterie.
- Toujours porter des gants, des lunettes et un masque de protection lors de l'entretien de batteries. Veiller à ce que l'acide des batteries n'entre pas en contact avec la peau ou les vêtements.

⚠ ATTENTION

LE LIQUIDE DES BATTERIES EST EXTRÊMEMENT CORROSIF. ÉVITER TOUT CONTACT AVEC LA PEAU ET LES VÊTEMENTS EN PERMANENCE. RINCER IMMÉDIATEMENT LA ZONE AFFECTÉE À L'EAU CLAIRE ET CONSULTER UN MÉDECIN.

- Ne charger les batteries que dans un endroit bien ventilé.
- Ne pas trop remplir les batteries. N'ajouter de l'eau distillée dans les batteries qu'une fois qu'elles sont complètement chargées.

REMARQUES :

SECTION 2. RESPONSABILITÉS DE L'UTILISATEUR, PRÉPARATION ET INSPECTION DE LA MACHINE

2.1 FORMATION DU PERSONNEL

Cette machine est une plate-forme élévatrice de personnel. Il est donc essentiel qu'elle soit conduite et entretenue uniquement par du personnel formé à cet effet.

Les personnes étant sous l'influence de l'alcool ou de drogues ou sujettes à des crises d'épilepsie, vertiges ou pertes de contrôle moteur ne doivent en aucun cas utiliser la machine.

Formation de l'opérateur

La formation de l'opérateur doit couvrir les domaines suivants :

1. Utilisation et limites des commandes de la plate-forme et au sol, des commandes d'urgence et des systèmes de sécurité.
2. Étiquettes, instructions et avertissements sur la machine.
3. Règles de l'employeur et réglementations officielles en vigueur.
4. Utilisation d'un dispositif antichute agréé.
5. Connaissance suffisante du fonctionnement mécanique de la machine pour être en mesure de reconnaître une panne ou un risque de panne.
6. Moyens les plus sûrs d'utiliser la machine à proximité d'obstructions aériennes, d'autres engins en déplacement et d'obstacles, de creux, de trous, de dévers.
7. Protection contre les risques que présentent des conducteurs électriques non isolés.
8. Exigences liées à une tâche ou une utilisation particulière de la machine.

Encadrement de la formation

La formation doit être dispensée par une personne qualifiée dans une zone ouverte sans obstacle, jusqu'à ce que l'élève soit capable de conduire et de faire fonctionner la machine en toute sécurité.

Responsabilité de l'opérateur

L'opérateur doit être averti qu'il a la responsabilité et le pouvoir d'éteindre la machine en cas de mauvais fonctionnement ou de tout problème de sécurité au niveau de la machine ou du lieu de travail.

2.2 PRÉPARATION, INSPECTION ET MAINTENANCE

Le tableau ci-dessous couvre les inspections et procédures d'entretien périodiques de la machine recommandées par JLG Industries, Inc. Consulter la réglementation locale pour connaître les autres exigences concernant les élévateurs à plate-forme. Si nécessaire, augmenter la fréquence des inspections et procédures de maintenance quand la machine est utilisée dans un environnement difficile ou hostile, de manière très intensive ou dans des conditions rigoureuses.

Tableau 2-1. Tableau d'inspection et d'entretien

Type	Fréquence	Responsable principal	Qualification de l'entretien	Référence
Inspection avant mise en route	Chaque jour avant d'utiliser la machine, ou à chaque changement d'opérateur.	Utilisateur ou opérateur	Utilisateur ou opérateur	Manuel d'utilisation et de sécurité
Inspection avant livraison *(voir la remarque ci-dessous)*	Avant chaque livraison de vente, concession de bail ou location.	Propriétaire, concessionnaire ou utilisateur	Mécanicien JLG qualifié	Manuel d'entretien et de maintenance et formulaire d'inspection JLG applicable
Inspection périodique	Après 3 mois d'utilisation ou toutes les 150 heures de fonctionnement, selon la première des échéances, ou après une mise hors service de plus de 3 mois, ou sur une machine achetée d'occasion.	Propriétaire, concessionnaire ou utilisateur	Mécanicien JLG qualifié	Manuel d'entretien et de maintenance et formulaire d'inspection JLG applicable
Inspection annuelle de la machine *(voir la remarque ci-dessous)*	Une fois par an, dans les 13 mois suivant l'inspection précédente.	Propriétaire, concessionnaire ou utilisateur	Technicien formé en usine (recommandé)	Manuel d'entretien et de maintenance et formulaire d'inspection JLG applicable
Entretien préventif	Aux intervalles spécifiés dans le manuel d'entretien et de maintenance.	Propriétaire, concessionnaire ou utilisateur	Mécanicien JLG qualifié	Manuel d'entretien et de maintenance

REMARQUE : *Les formulaires d'inspection sont disponibles auprès de JLG. Utiliser le manuel d'entretien et de maintenance pour effectuer les inspections.*

AVIS

POUR JLG INDUSTRIES, INC., UN TECHNICIEN FORMÉ EN USINE EST UNE PERSONNE QUI A RÉPONDU AVEC SUCCÈS AUX EXIGENCES DE L'ÉCOLE DE FORMATION À L'ENTRETIEN DE JLG POUR LE MODÈLE DE PRODUIT JLG SPÉCIFIQUE.

Inspection avant mise en route

L'inspection avant mise en route doit inclure chaque point suivant :

1. **Propreté —** S'assurer de l'absence de fuites (huile, carburant ou liquide de batterie) ou de corps étrangers sur toutes les surfaces. Signaler toute fuite au personnel d'entretien concerné.
2. **Structure —** Inspecter la structure de la machine en vue de détecter les bosselures, dommages, soudures ou métal de base fissurés ou autres anomalies.

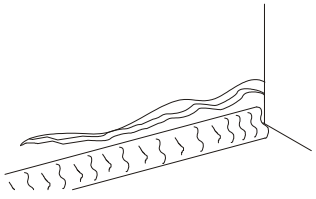

Fissure du métal de base

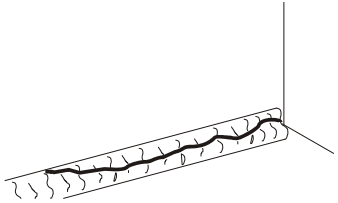

Fissure de la soudure

3. **Autocollants et panonceaux —** Vérifier qu'ils sont tous propres et lisibles. S'assurer qu'aucun autocollant ou panonceau ne manque. Veiller à nettoyer ou remplacer tout autocollant ou panonceau illisible.
4. **Manuels d'utilisation et de sécurité —** S'assurer qu'un exemplaire du manuel d'utilisation et de sécurité, du manuel de sécurité AEM (États-Unis uniquement) et du manuel des responsabilités ANSI (États-Unis uniquement) se trouve dans la boîte de rangement résistante aux intempéries.
5. **Ronde d'inspection —** Voir la Figure 2-1.
6. **Batterie —** La charger selon le besoin.
7. **Carburant** (machines à moteur à combustion) — Ajouter du carburant approprié selon le besoin.
8. **Circuit d'huile moteur** (le cas échéant) — S'assurer que le niveau d'huile moteur se trouve au repère maximum sur la jauge d'huile et que le bouchon de remplissage est solidement fixé.
9. **Niveaux des liquides —** Vérifier le niveau d'huile hydraulique. Veiller à ajouter de l'huile hydraulique selon le besoin.
10. **Accessoires —** Se reporter à la section Accessoires du présent manuel pour connaître les instructions d'inspection, de fonctionnement et d'entretien spécifiques aux accessoires pouvant être installés sur cette machine.

11. **Contrôle de fonctionnement —** Une fois la ronde d'inspection terminée, effectuer un contrôle de fonctionnement de tous les systèmes dans une zone ne présentant aucun obstacle en hauteur ni au sol. Se reporter à la Section 3 pour des instructions d'utilisation plus spécifiques.

Contrôle de fonctionnement

Pour effectuer le contrôle de fonctionnement, procéder comme suit :

1. Depuis la console de commande au sol avec la plate-forme vide :
   - **a.** Vérifier que toutes les protections d'interrupteurs et de manipulateurs de commande sont en place.
   - **b.** Actionner toutes les commandes et vérifier tous les contacteurs de fin de course et disjoncteurs.
   - **c.** Vérifier la descente manuelle.
   - **d.** S'assurer que toutes les commandes de la machine sont désactivées lorsque le bouton d'arrêt d'urgence est enfoncé.
2. Depuis la console de commande de la plate-forme :
   - **a.** S'assurer que la console de commande est solidement fixée au bon emplacement.
   - **b.** Vérifier que toutes les protections d'interrupteurs et de manipulateurs de commande sont en place.
   - **c.** Actionner toutes les commandes et vérifier tous les contacteurs de fin de course et disjoncteurs.
   - **d.** S'assurer que toutes les commandes de la machine sont désactivées lorsque le bouton d'arrêt d'urgence est enfoncé.
3. Plate-forme en position de transport (d'arrimage) :
   - **a.** Conduire la machine sur une pente, sans dépasser l'inclinaison admissible, et s'arrêter pour s'assurer que les freins la retiennent.
   - **b.** Vérifier que le témoin de basculement fonctionne correctement. Le témoin doit être allumé quand la machine est inclinée.

Tableau 2-2. Activation de basculement par rapport à la hauteur

Modèle	Réglage du basculement (avant-arrière)	Réglage du basculement (latéral)	Élévation maximale du plancher	
	Degrés		Mètres	Feet
1930ES	3	1,5	5,70	18.75 (maximum)
		2	4,3	14
		2,5	3,4	11
		3	2,7	9
2032ES	3	1,5	6,10	20 (maximum)
		2	4,5	15
		2,5	3,7	12
		3	3	10
2632ES	3	1,5	7,75	25.4 (maximum)
		2	6	20
		2,5	4,9	16
		3	4	13

Tableau 2-2. Activation de basculement par rapport à la hauteur

Modèle	Réglage du basculement (avant-arrière)	Réglage du basculement (latéral)	Élévation maximale du plancher	
2646ES	3	2	7,95	26 (maximum)
		2,5	6,7	22
		3	6	20
3246ES	3	2	9,70	31.75 (maximum)
		2,5	6,7	22
		3	6	20

REMARQUE : *Sur les machines construites avec des caractéristiques japonaises certifiées conformes à la "Ministry of Labor Notification #70", le paramètre de basculement est de 5 degrés (longitudinalement et latéralement), quelle que soit la hauteur de la plate-forme relevée.*

Tableau 2-3. Hauteur de coupure vitesse rapide de translation

Modèle	Hauteur de coupure vitesse rapide de translation	
1930ES	1,4 m	54 in
2032ES	1,7 m	66 in
2632ES	1,9 m	76 in
2646ES	1,9 m	76 in
3246ES	1,9 m	76 in

Ronde d'inspection

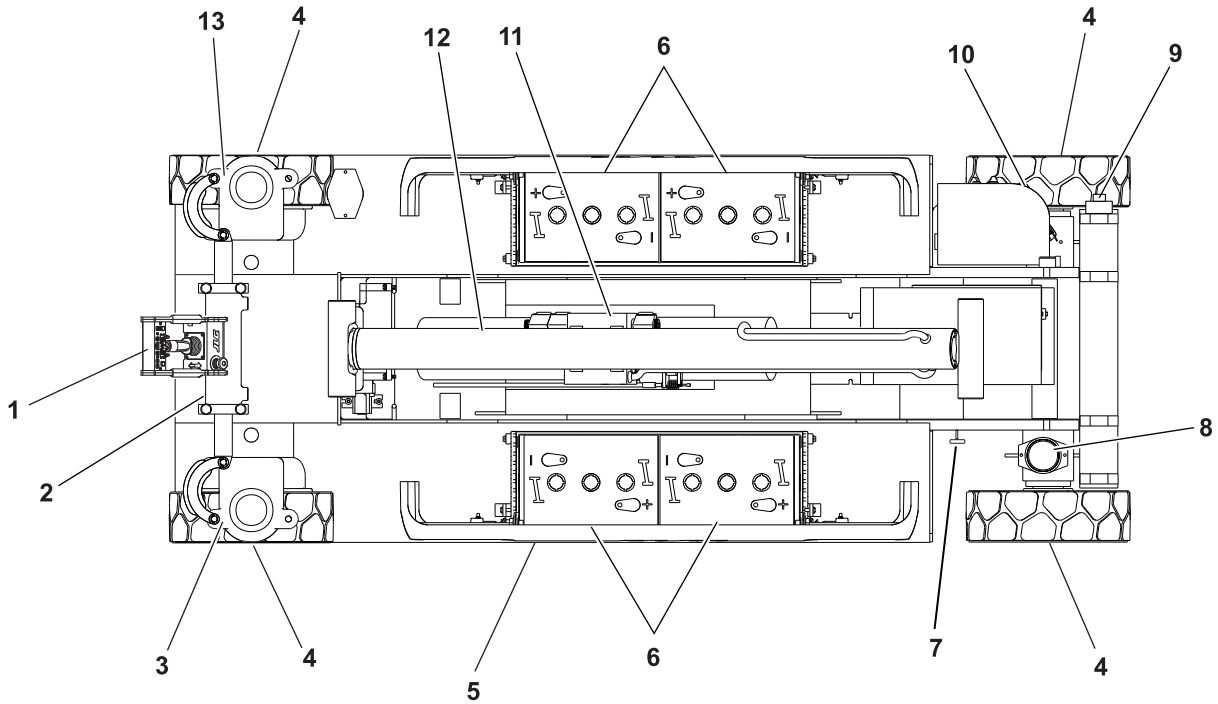

Commencer la ronde d'inspection par le point 1, comme indiqué sur le schéma. Poursuivre vers la gauche (vue du dessus) en contrôlant, dans l'ordre, chaque élément de la liste de vérifications suivante.

⚠ AVERTISSEMENT

POUR ÉVITER TOUT RISQUE DE BLESSURES, S'ASSURER QUE LA MACHINE EST HORS TENSION LORS DE LA RONDE D'INSPECTION.

AVIS

NE PAS OUBLIER DE CONTRÔLER VISUELLEMENT LE DESSOUS DU CHÂSSIS. CETTE ZONE PRÉSENTE SOUVENT DES PROBLÈMES POUVANT CAUSER D'IMPORTANTS DÉGÂTS À LA MACHINE.

NOTE D'INSPECTION : *Pour chaque élément, s'assurer qu'il n'y a pas de pièces desserrées ou manquantes, que les éléments sont solidement fixés et qu'il n'y a aucun dommage apparent en plus des autres critères mentionnés.*

1. **Console de commande de la plate-forme** — Panonceau en place et lisible, le levier et les interrupteurs de commande reviennent en position neutre, le blocage du levier de commande et l'interrupteur d'arrêt d'urgence fonctionnent correctement, manuel dans la boîte de rangement.
2. **Vérin de direction** — Voir la note d'inspection.
3. **Pivot de fusée, tige de raccordement, moteur d'entraînement et timonerie de direction** (avant gauches) — Voir la note d'inspection.
4. **Roues et pneus** — Correctement fixés, pas d'écrous de roue manquants. Voir la Section 6, Pneus et roues. Vérifier que les roues sont en bon état et non corrodées.
5. **Système de protection contre les nids-de-poule** — Voir la note d'inspection.
6. **Compartiment batteries** — Niveau d'électrolyte correct.
7. **Descente manuelle** — Voir la note d'inspection.
8. **Gyrophare** — Voir la note d'inspection.
9. **Interrupteur d'angle de rotation** — Voir la note d'inspection.
10. **Commandes au sol** — Panonceau en place et lisible, les interrupteurs de commande reviennent en position neutre, l'interrupteur d'arrêt d'urgence fonctionne correctement. Fonctions des commandes clairement indiquées.
11. **Pompe/moteur hydraulique, installation de la vanne de commande** — Pas de fils électriques ou flexibles suspendus, pas de fils endommagés ou cassés — Voir la note d'inspection.
12. **Vérin de relevage** — Voir la note d'inspection.
13. **Pivot de fusée, tige de raccordement, moteur d'entraînement et timonerie de direction** (avant gauches) — Voir la note d'inspection.
15. **Bras articulés, pivot d'articulation et plaques d'usure coulissantes** (non illustré) — Voir la note d'inspection.
16. **Installation de la plate-forme/de la main courante** (non illustrée) — Voir la note d'inspection.

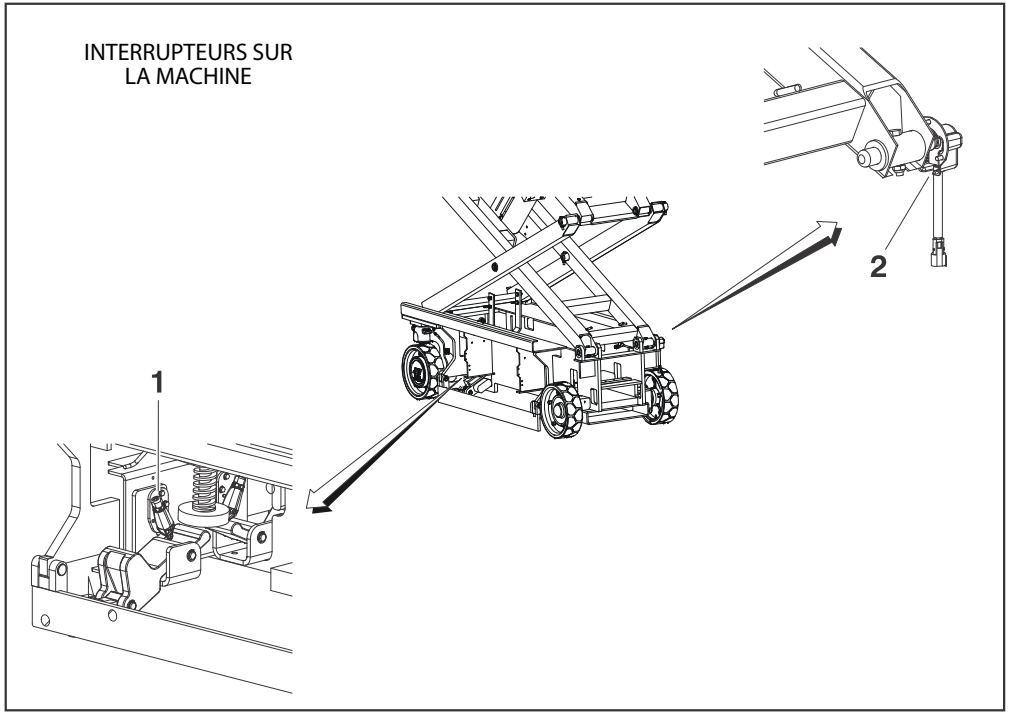

1. Interrupteur de nid-de-poule (généralement sur le côté opposé de la machine)
2. Interrupteur d'angle de rotation

Figure 2-1. Emplacement des interrupteurs

REMARQUES :

SECTION 3. COMMANDES, INDICATEURS ET FONCTIONNEMENT DE LA MACHINE

3.1 GÉNÉRALITÉS

AVIS

LE FABRICANT N'AYANT AUCUN CONTRÔLE DIRECT SUR L'UTILISATION ET LE FONCTIONNEMENT DE LA MACHINE, LE RESPECT DES PRATIQUES DE SÉCURITÉ APPROPRIÉES EN LA MATIÈRE RELÈVE DE LA RESPONSABILITÉ DE L'UTILISATEUR ET DE SON PERSONNEL EXPLOITANT.

Cette section fournit les informations nécessaires à la compréhension des fonctions des commandes. Sont notamment détaillées les caractéristiques et limites de fonctionnement, ainsi que le rôle et la fonction des commandes et des indicateurs. Il est important que l'utilisateur lise et comprenne les procédures adéquates avant de faire fonctionner la machine. Ces procédures contribuent à assurer une durée de vie optimale et un fonctionnement sûr de la machine.

3.2 DESCRIPTION

Cette machine est un élévateur à plate-forme à propulsion automatique monté sur des bras articulés extensibles. L'objet des élévateurs à ciseaux est d'amener des personnes avec leur outillage et leurs fournitures à des endroits en hauteur. Cette machine permet également d'atteindre des endroits situés au-dessus et au-delà des machines ou équipements au sol.

L'élévateur à ciseaux JLG est doté d'un poste de commande principal dans la plate-forme. Depuis ce poste, l'opérateur peut déplacer et diriger la machine en marche avant comme en marche arrière, relever et abaisser la plate-forme et actionner l'extension de plancher hydraulique, lorsqu'elle est installée. Cette machine est également équipée d'un poste de commande au sol prioritaire sur le poste de commande de la plate-forme. Les commandes au sol permettent de contrôler le relevage et l'abaissement de la plate-forme. Elles ne doivent servir à abaisser la plate-forme qu'en cas d'urgence, lorsque l'opérateur se trouve dans l'impossibilité de le faire à partir de la plate-forme.

REMARQUE : *Toutes les capacités de charge des extensions de plate-forme sont de 120 kg (250 lb).*

3.3 CARACTÉRISTIQUES ET LIMITES DE FONCTIONNEMENT

Généralités

Une connaissance approfondie des caractéristiques et des limites de fonctionnement de la machine constitue toujours la première condition requise de chaque utilisateur, quelle que soit son expérience avec des types d'équipement similaires.

Panonceaux

Les points importants à ne pas oublier lors de l'utilisation de la machine sont indiqués aux postes de commande par des panonceaux DANGER, AVERTISSEMENT, ATTENTION, IMPORTANT et INSTRUCTIONS. Ces informations sont placées à divers endroits afin d'alerter le personnel des risques potentiels qu'impliquent les caractéristiques de fonctionnement et les limites de charge de la machine. Voir l'avant-propos pour obtenir une définition des panonceaux susmentionnés.

Capacités

Le relevage de la plate-forme au-dessus de l'horizontale avec ou sans charge repose sur les critères suivants :

1. La machine se trouve sur une surface uniforme, ferme et plane.
2. La charge correspond aux valeurs nominales spécifiées par le fabricant.
3. Tous les systèmes de la machine fonctionnent correctement.

Stabilité

Cette machine, utilisée dans la conception d'origine de JLG, conformément à la charge nominale spécifiée et sur une surface uniforme, ferme et plane, constitue un élévateur à plate-forme stable pour toutes les positions de la plate-forme.

3.4 CHARGEMENT DE LA PLATE-FORME

La charge nominale maximum de la plate-forme est indiquée sur un panonceau apposé sur la plate-forme et se base sur les critères suivants :

1. La machine doit être placée sur une surface ferme et uniforme.
2. Tous les dispositifs de freinage doivent être engagés.
3. Consulter la Section 6 pour connaître la capacité maximale de la plate-forme.

REMARQUE : *Ne pas oublier de répartir uniformément la charge sur la plate-forme. Si possible, placer la charge près du centre de la plate-forme.*

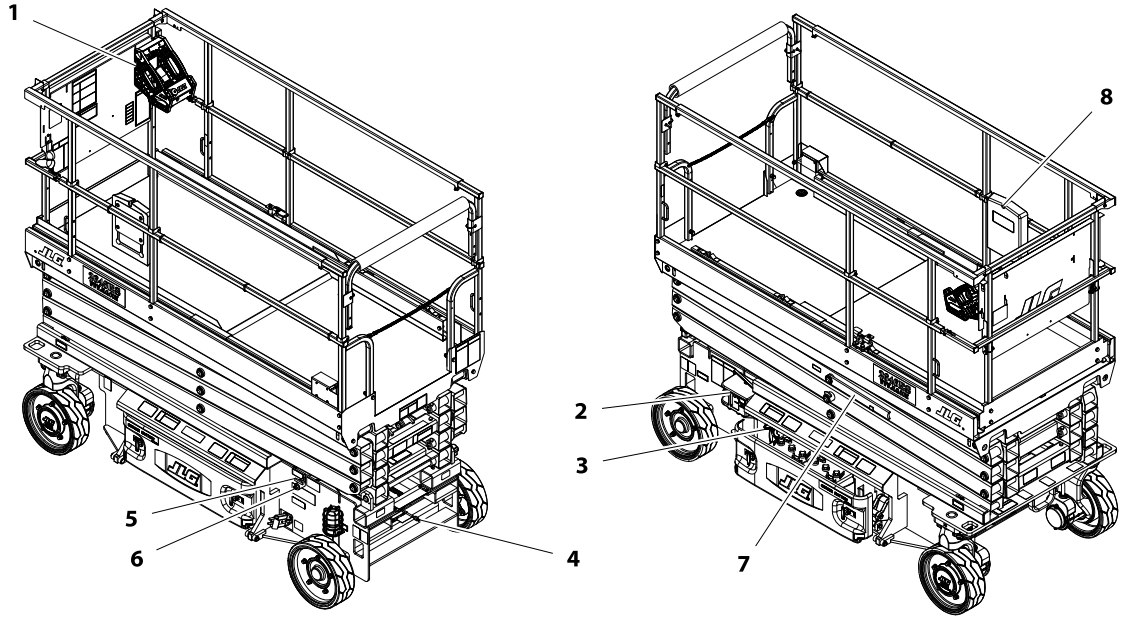

1. Poste de commande de la plate-forme
2. Poste de commande au sol
3. Témoin numérique multifonction et bouton de desserrage des freins
4. Prise c.a. du chargeur de batterie
5. Poignée en T de descente manuelle de la plate-forme
6. Prise c.a. de la plate-forme
7. Bras articulé - Étançon de sécurité
8. Boîte de rangement du manuel

Figure 3-1. Emplacement des commandes de la machine (tous les modèles)

3.5 CHARGE DES BATTERIES

Utilisation

REMARQUE : *S'assurer que la machine est garée dans un endroit bien ventilé avant de commencer la charge.*

⚠ DANGER

BRANCHER LE CHARGEUR UNIQUEMENT DANS UNE PRISE CORRECTEMENT INSTALLÉE ET MISE À LA TERRE. NE PAS UTILISER D'ADAPTATEUR DE TERRE ET NE PAS MODIFIER LA PRISE. NE PAS TOUCHER LES PARTIES NON ISOLÉES DU CONNECTEUR DE SORTIE OU LES BORNES NON ISOLÉES DE LA BATTERIE.

TOUJOURS DÉBRANCHER L'ALIMENTATION C.A. AVANT DE FAIRE OU DÉFAIRE LES CONNEXIONS À LA BATTERIE AVANT DE CHARGER.

NE PAS OUVRIR OU DÉSASSEMBLER LE CHARGEUR.

NE PAS UTILISER LE CHARGEUR SI LE CORDON D'ALIMENTATION C.A. EST ENDOMMAGÉ OU SI LE CHARGEUR A ÉTÉ HEURTÉ FORTEMENT, EST TOMBÉ OU EST ENDOMMAGÉ DE QUELQUE MANIÈRE QUE CE SOIT.

La prise c.a. du chargeur de batterie **(1)** se trouve à l'arrière de la machine, sous l'échelle de la plate-forme.

1. Brancher le chargeur sur une prise mise à la terre.

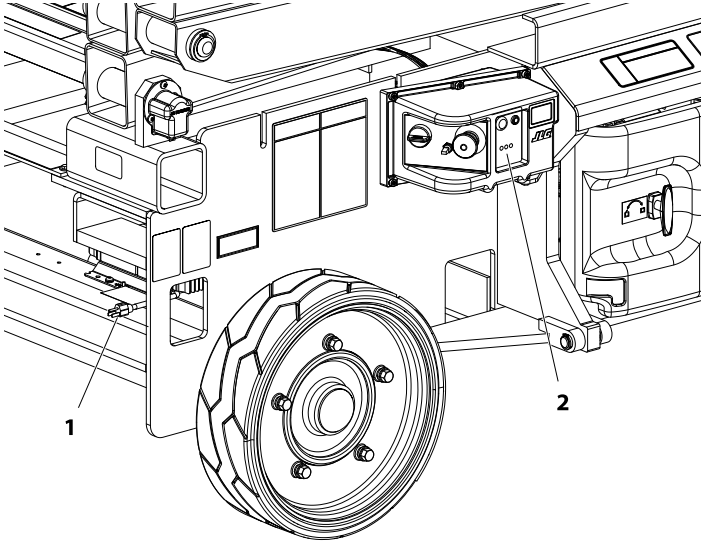

2. Le chargeur de batterie se met en marche automatiquement et effectue un bref auto-test des témoins DEL. Toutes les DEL clignotent en ordre pendant deux secondes.
3. Les batteries sont complètement chargées quand le témoin vert du panneau d'état du chargeur de batterie de commandes au sol **(2)** est allumé.

REMARQUE : *Si le chargeur reste branché, il redémarre automatiquement un cycle complet de charge si la tension des batteries chute au-dessous d'une certaine tension minimum ou si 30 jours se sont écoulés.*

Codes d'anomalie du chargeur de batterie

Si une anomalie survient au cours de la charge, la DEL rouge Anomalie du chargeur clignote et le panneau (2) d'état du chargeur de commandes au sol clignote avec un code. Le nombre de clignotements correspond à l'erreur. Voir Tableau 3-1, Codes clignotants du chargeur de batterie ci-après.

Tableau 3-1. Codes clignotants du chargeur de batterie

Clignotement(s)	Anomalie	Effacement de l'anomalie
1	Tension de batterie élevée	Reprise automatique — Indique une tension élevée du lot de batteries.
2	Tension de batterie faible	Reprise automatique - Indique soit une défaillance du lot de batteries, soit un lot de batteries déconnecté du chargeur, soit une tension d'élément de batterie inférieure à 0,5 V c.c. Vérifier l'état du lot de batteries et les connexions.
3	Délai de charge dépassé	Indique que les batteries ne se sont pas chargées dans le temps prévu. Ceci peut se produire si les batteries sont d'une capacité plus grande que celle prévue par l'algorithme ou si elles sont endommagées, anciennes ou en mauvais état.
4	Vérification de la batterie	Indique que les batteries n'ont pas pu être chargées en régime d'entretien à la tension minimum par élément requise pour que la charge commence.
5	Surchauffe	Reprise automatique — Indique que le chargeur s'est arrêté à cause d'une température interne élevée.
6	Anomalie QuiQ	Indique que la batterie n'accepte pas la charge ou qu'une anomalie interne a été détectée dans le chargeur. Cette anomalie se produit pratiquement toujours dans les 30 premières secondes de fonctionnement. Une fois qu'il a été déterminé que les batteries et les connexions ne sont pas défectueuses et que l'anomalie 6 s'affiche de nouveau après avoir coupé l'alimentation c.a. pendant au moins 10 secondes, apporter le chargeur à un centre de service qualifié.

3.6 TÉMOIN NUMÉRIQUE MULTIFONCTION

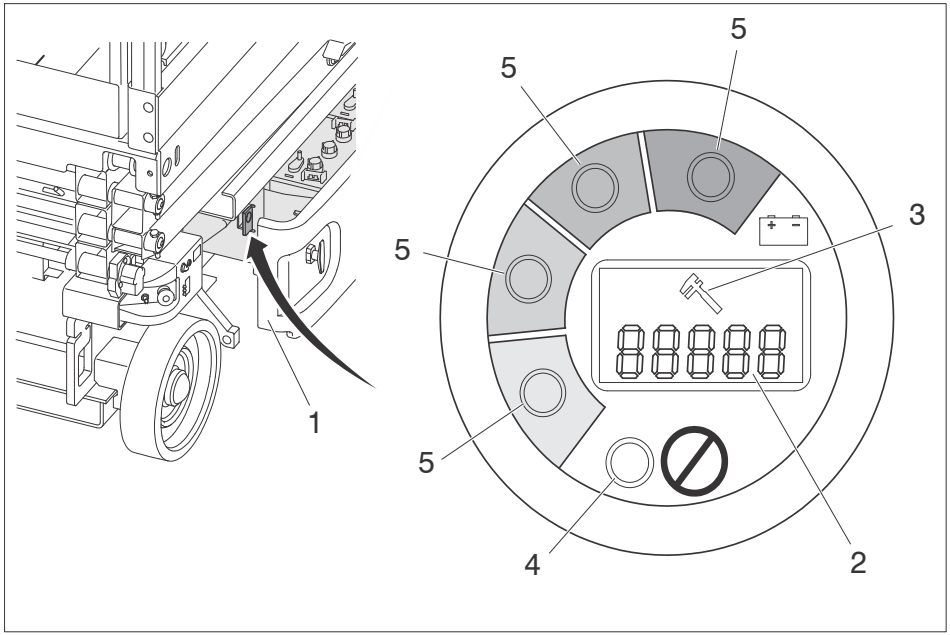

1. Compartiment batteries côté droit
2. Écran à cristaux liquides de code d'anomalie
3. Icône de clé (anomalie)
4. DEL d'anomalie
5. Indicateur de batterie déchargée

Description du témoin numérique multifonction

Un témoin numérique multifonction se trouve dans le compartiment batteries sur le côté gauche de la machine. La raison d'être du témoin numérique multifonction est d'afficher les codes d'anomalie lorsqu'un problème fonctionnel survient sur la machine. Le témoin numérique multifonction est branché au connecteur de diagnostic dans le compartiment batteries.

Lorsqu'un problème survient :

1. Une icône de clé s'affiche sur l'écran à cristaux liquides de code d'anomalie.
2. Un code d'anomalie de trois à cinq chiffres s'affiche sur l'écran à cristaux liquides de code d'anomalie, en dessous de l'icône de clé.

REMARQUE : *Lorsqu'il y a plusieurs codes d'anomalie, chacun d'entre eux s'affiche sur l'écran à cristaux liquides pendant 3 secondes avant de céder la place au code suivant. Dès que le dernier code d'anomalie actif est affiché, le cycle d'affichage des codes se répète indéfiniment jusqu'à ce que les anomalies soient corrigées.*

3. La DEL rouge d'anomalie s'allume (cela ne s'applique pas aux codes d'anomalie 00x, pour lesquels la DEL d'anomalie ne s'allume pas).

REMARQUE : *Pour les codes d'anomalie et leurs descriptions, se reporter à la Section 6.7.*

Des indicateurs de batterie déchargée se trouvent également sur le témoin numérique multifonction. Ces DEL vertes indiquent le niveau de charge des batteries.

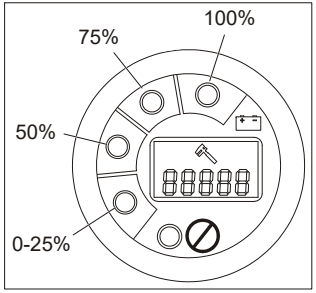

Témoin de charge/décharge de batterie

REMARQUE : *Lorsque les batteries sont complètement déchargées, la DEL dans la " zone rouge " correspondant à la plage 0-25 % clignote.*

- Les indicateurs de batterie déchargée transmettent la même information que ceux se trouvant sur le poste de commande de la plate-forme. (Voir Figure 3-3., Poste de commande de la plate-forme).

- Dans des conditions de translation normales, les indicateurs de batterie déchargée sont allumés. Lorsqu'il y a un code d'anomalie (autre que les codes d'anomalie 00x), les indicateurs de batterie déchargée sont éteints.

3.7 POSTE DE COMMANDE AU SOL

Commandes et indicateurs

⚠ AVERTISSEMENT

NE PAS FAIRE FONCTIONNER LA MACHINE À PARTIR DU POSTE DE COMMANDE AU SOL LORSQUE DU PERSONNEL EST À BORD DE LA PLATE-FORME, SAUF EN CAS D'URGENCE.
EFFECTUER LE PLUS DE VÉRIFICATIONS ET D'INSPECTIONS POSSIBLE AVANT UTILISATION DEPUIS LE POSTE DE COMMANDE AU SOL.

REMARQUE : *Lorsque la machine est éteinte pour la garer pour la nuit ou pour charger les batteries, l'interrupteur d'arrêt d'urgence et le sélecteur d'alimentation doivent être placés sur arrêt pour éviter de décharger les batteries.*

1. **Sélecteur Plate-forme/Sol**
   Sélecteur d'alimentation à trois positions actionné par clé qui alimente les commandes de la plate-forme ou au sol en courant, selon la position sélectionnée. En position Plate-forme, le sélecteur alimente l'interrupteur d'arrêt d'urgence au niveau des commandes de la plate-forme. En position Sol, l'interrupteur alimente la commande au sol. L'arrêt d'urgence du poste de commande au sol alimente le sélecteur à clé. Lorsque le sélecteur d'alimentation est en position centrale d'arrêt, l'alimentation des commandes de la plate-forme et au sol est coupée.

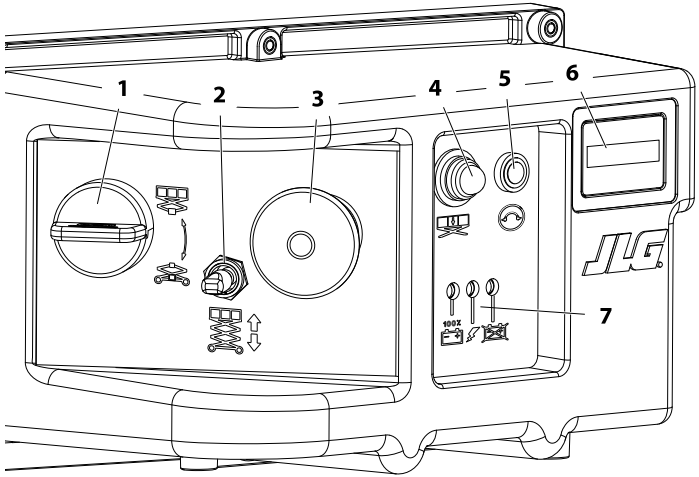

1. Sélecteur Plate-forme/Arrêt/Sol
2. Interrupteur de relevage/abaissement de plate-forme
3. Interrupteur d'arrêt d'urgence
4. Témoin de surcharge (le cas échéant)
5. Fusible 10 A d'arrêt d'urgence
6. Compteur horaire
7. Témoins d'état de charge de batterie

Figure 3-2. Panneau du poste de commande au sol

2. **Interrupteur de relevage/abaissement de plate-forme** — Interrupteur de commande de relevage instantané à trois positions permettant de relever et d'abaisser la plate-forme, selon la position dans laquelle il est placé.
3. **Interrupteur d'arrêt d'urgence** — Interrupteur d'arrêt d'urgence à deux positions, rouge, en forme de champignon qui, placé en position de marche avec le sélecteur d'alimentation sur Sol, alimente le poste de commande au sol en courant. Cet interrupteur peut également être utilisé pour mettre les commandes hors tension en cas d'urgence. Le courant circule lorsque l'interrupteur est sorti (marche), et est coupé lorsque l'interrupteur est enfoncé.
4. **Témoin de surcharge (Système LSS, le cas échéant)** — Indique que la plate-forme a été surchargée. Une alarme sonore signale également quand la plate-forme est surchargée.

REMARQUE : *Si le témoin de surcharge est allumé, toutes les fonctions sont désactivées au niveau des commandes de la plate-forme. Réduire le poids dans la plate-forme pour ne pas dépasser la charge mobile nominale indiquée sur l'autocollant de capacité de charge, ou à l'aide des commandes au sol ou de descente manuelle, abaisser complètement la plate-forme.*

5. **Fusible 10 A** — Alimentation du bouton d'arrêt d'urgence.
6. **Compteur horaire** — Enregistre le nombre d'heures d'utilisation de la machine.
7. **État du chargeur de batterie** — Ce panneau, situé à droite de la boîte de commandes au sol, est conçu pour fournir l'indication précise de l'état du chargeur de batterie.
   a. Vert = Charge terminée
   b. Jaune = Charge en cours
   c. Rouge = Charge anormale

Commande de descente manuelle

La soupape de descente manuelle sert à abaisser la plate-forme à l'aide de la gravité en cas de panne d'alimentation générale. La poignée de descente manuelle se trouve à l'arrière de la machine, au-dessus de la roue arrière gauche. La poignée est connectée par un câble à la soupape de descente manuelle située sur le vérin de relevage. Pour ouvrir le tiroir de soupape et abaisser la plate-forme, tirer sur la poignée de descente manuelle.

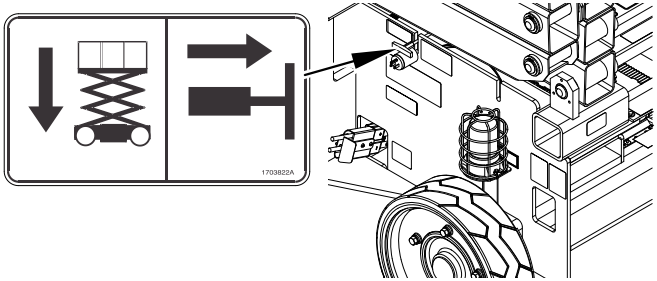

Descente manuelle — Emplacement de la poignée en T

3.8 POSTE DE COMMANDE DE LA PLATE-FORME

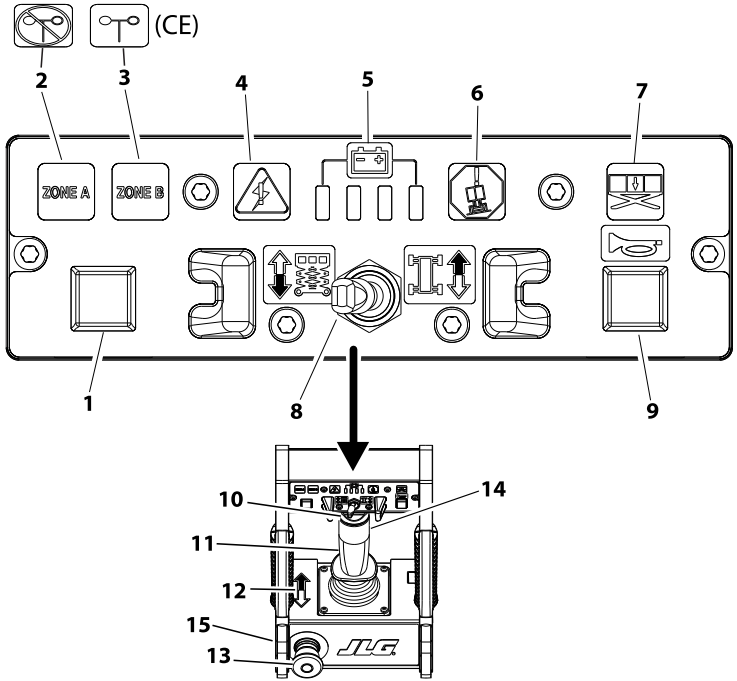

1. Sélecteur de charge
2. Charge en intérieur (CE)/zone A (ANSI)*
3. Charge en extérieur (CE)/zone B (ANSI)
4. Alerte du système
5. Indicateur de batterie déchargée
6. Témoin de basculement
7. Témoin de surcharge (Système LSS — Le cas échéant)
8. Sélecteur de relevage/translation
9. Avertisseur
10. Interrupteur de direction
11. Manipulateur
12. Flèche de direction noire/blanche
13. Interrupteur d'arrêt d'urgence
14. Interrupteur de déclenchement
15. Avertisseur sonore de basculement (non affiché, situé sur l'avant de la boîte)

REMARQUE : **Il n'y a pas de témoin sur la machine à charge simple de norme ANSI.*

Figure 3-3. Poste de commande de la plate-forme

REMARQUE : *Le panneau des témoins des commandes de la plate-forme utilise des symboles de forme différente pour indiquer à l'opérateur les différentes situations de fonctionnement qui peuvent se présenter. La signification de ces symboles est expliquée ci-après.*

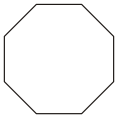

Signale une situation potentiellement dangereuse qui, si elle n'est pas corrigée, risque d'entraîner des blessures graves voire mortelles. Ce témoin est rouge.

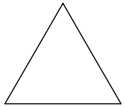

Signale une condition de fonctionnement anormale qui, si elle n'est pas corrigée, peut entraîner des dégâts ou la panne de la machine. Ce témoin est jaune.

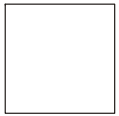

Indique des informations importantes sur les conditions de fonctionnement, par exemple les procédures essentielles pour un fonctionnement en toute sécurité. Ce témoin est vert, à l'exception du témoin de charge qui peut être vert ou jaune en fonction de la position de la plate-forme.

1. **Sélecteur de charge** — Sur toutes les machines modèles 2632ES/3246ES, cet interrupteur permet de sélectionner la zone de charge admissible. Sur toutes les machines de norme CE sauf le modèle 2632ES, cet interrupteur permet de sélectionner la zone de charge en intérieur ou en extérieur.
2. **Charge en intérieur (CE)/zone A (ANSI/AUS)** — Ce témoin s'allume quand la charge en intérieur (CE) ou zone A (ANSI/AUS) est sélectionnée.

3. **Charge en extérieur (CE)/zone B (ANSI/AUS)** — Ce témoin s'allume quand la charge en extérieur (CE) ou zone B (ANSI/AUS) est sélectionnée.

4. **Témoin d'alerte du système** — Ce témoin s'allume avec un code d'anomalie clignotant et indique qu'il y a un problème dans le système.

5. **Indicateur de batterie déchargée** — Ce jeu de témoins est conçu pour informer l'opérateur de l'état de charge de la batterie.

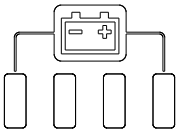

6. **Témoin d'avertissement de basculement** — Témoin d'avertissement rouge situé sur le tableau de commande qui s'allume lorsque le châssis se trouve sur une pente dont l'inclinaison est supérieure aux caractéristiques spécifiées pour la machine.

7. **Témoin de surcharge (Système LSS, le cas échéant)** — Indique que la plate-forme a été surchargée. Une alarme sonore signale également quand la plate-forme est surchargée.

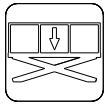

REMARQUE : *Si le témoin de surcharge est allumé, toutes les fonctions sont désactivées au niveau des commandes de la plate-forme. Réduire le poids dans la plate-forme pour ne pas dépasser la charge mobile nominale indiquée sur l'autocollant de capacité de charge, ou à l'aide des commandes au sol ou de descente manuelle, abaisser complètement la plate-forme.*

8. **Sélecteur de relevage/translation** — Cet interrupteur permet de sélectionner la commande de translation ou de relevage. Après avoir sélectionné une commande, le contrôleur doit être placé dans la bonne direction afin d'activer cette commande. **La fonction doit être sélectionnée avec le manipulateur en position neutre. Sinon, la sélection de fonction ne se produit pas.**

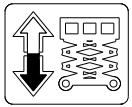

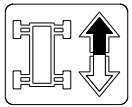

9. **Avertisseur** — Quand il est activé, cet interrupteur à bouton-poussoir permet à l'opérateur d'avertir le personnel se trouvant sur le site de travail lorsqu'il utilise la machine dans cette zone.

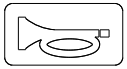

10. **Interrupteur de direction** — Il s'agit d'un interrupteur à bascule situé en haut de la poignée de commande. Si cet interrupteur est actionné vers la droite, les roues sont dirigées vers la droite. S'il est actionné vers la gauche, les roues sont dirigées vers la gauche.

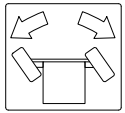

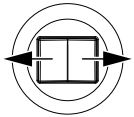

11. **Controller** — La poignée commande trois fonctions : translation, relevage et direction. L'interrupteur de translation/relevage doit être sélectionné avant de bouger la poignée de contrôle.
Une fois la fonction de translation sélectionnée, le déplacement vers l'avant de la poignée de commande dirige la machine en marche avant, tandis que le déplacement de la poignée de commande vers l'arrière dirige la machine en marche arrière.
Une fois la fonction de relevage sélectionnée, le déplacement vers l'arrière de la poignée de commande relève la plate-forme tandis que son déplacement vers l'avant l'abaisse. La vitesse de toutes les fonctions sélectionnées est contrôlée proportionnellement par rapport à la distance de déplacement du manipulateur à main. L'interrupteur à bascule de direction situé à l'extrémité du manipulateur à main déplace les roues directrices dans le sens dans lequel il est activé (droite ou gauche).

12. **Autocollant de direction noir/blanc** — Cet autocollant indique le sens de montage de la boîte de commandes de la plate-forme : la flèche noire doit être dirigée vers l'avant de la machine. La flèche noire/blanche indique également le sens de déplacement du manipulateur selon l'autocollant du sélecteur de relevage/translation pour les fonctions de sélection du relevage et de la translation.

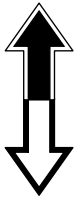

13. **Interrupteur d'arrêt d'urgence** — Interrupteur d'arrêt d'urgence à deux positions, rouge, en forme de champignon permettant d'alimenter le poste de commande de la plate-forme en courant et de mettre les commandes de la plate-forme hors tension en cas d'urgence. Lorsque le sélecteur d'alimentation est en position Plate-forme, le courant circule lorsque l'interrupteur est sorti (marche), et est coupé lorsque l'interrupteur est enfoncé (arrêt).

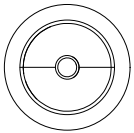

14. **Interrupteur de déclenchement** — Cet interrupteur se trouve sur le devant du manipulateur. L'interrupteur de déclenchement agit comme un interrupteur d'activation : il doit être enfoncé pour pouvoir utiliser les fonctions de translation, de direction et de relevage. Quand il est relâché, la fonction en cours d'utilisation s'arrête.

⚠ ATTENTION

SI LE TÉMOIN D'AVERTISSEMENT DE BASCULEMENT EST ALLUMÉ OU SI L'AVERTISSEUR RETENTIT ALORS QUE LA PLATE-FORME EST RELEVÉE, ABAISSER COMPLÈTEMENT LA PLATE-FORME, PUIS REMETTRE LA MACHINE À NIVEAU AVANT DE RELEVER LA PLATE-FORME.

15. **Avertisseur sonore de basculement** — Situé sur le devant de la boîte de commandes de la plate-forme, l'avertisseur sonore de basculement est activé lorsque le châssis se trouve sur une pente dont l'inclinaison est supérieure aux caractéristiques spécifiées pour la machine et que la plate-forme est relevée.

REMARQUE : *Toutes les machines sont équipées d'un système de blocage du basculement qui interrompt les commandes de translation et de relevage lorsque le châssis se trouve sur une surface en pente supérieure à ce qui est autorisée et que la plate-forme est relevée.*

⚠ ATTENTION

NE PAS ABAISSER LA PLATE-FORME SANS AVOIR COMPLÈTEMENT RÉTRACTÉ SON EXTENSION.

⚠ ATTENTION

NE PAS FAIRE FONCTIONNER LA MACHINE SI LA VITESSE RAPIDE EST ACTIVÉE ALORS QUE LA PLATE-FORME EST RELEVÉE AU-DESSUS DE LA POSITION D'ARRIMAGE.

3.9 FONCTIONNEMENT DE LA PLATE-FORME

⚠ AVERTISSEMENT

NE RELEVER LA PLATE-FORME QUE LORSQUE LA MACHINE SE TROUVE SUR UNE SURFACE FERME, UNIFORME ET PLANE DÉPOURVUE DE TOUT OBSTACLE ET DE TROUS.

REMARQUE : *Quand on choisit entre les fonctions de relevage et de translation, le manipulateur doit être en position neutre pendant 3 secondes avant que le changement de fonction entre en vigueur. La machine ne peut pas être utilisée à ce point.*

Relevage

1. Si la machine est hors tension, placer le sélecteur d'alimentation sur le poste de commande au sol dans la position souhaitée (Plate-forme ou Sol).
2. Placer les interrupteurs d'arrêt d'urgence au sol et de commande de la plate-forme sur MARCHE.

3. **Si l'activation des commandes se fait depuis le sol,** placer l'interrupteur de relevage/abaissement en position de relevage et le maintenir jusqu'à ce que la hauteur souhaitée soit atteinte.
4. **Si l'activation des commandes se fait depuis les commandes de la plate-forme**, sélectionner la commande de relevage, appuyer sur l'interrupteur de déclenchement sans le relâcher, déplacer le manipulateur vers l'arrière (haut) et le maintenir jusqu'à ce que la hauteur souhaitée soit atteinte. L'interrupteur de relevage fonctionne en combinaison avec l'interrupteur d'activation. Quand l'interrupteur de déclenchement est relâché, la fonction en cours d'utilisation s'arrête.

REMARQUE : *Si la machine est équipée d'un interrupteur à pédale (norme japonaise ou coréenne seulement), celui-ci doit être enfoncé en même temps que l'interrupteur de déclenchement, situé sur le manipulateur.*

Abaissement

⚠ AVERTISSEMENT

VEILLER À CE QU'AUCUNE PERSONNE NE SE TROUVE DANS LA ZONE DU BRAS ARTICULÉ AVANT D'ABAISSER LA PLATE-FORME.

REMARQUE : *La machine est équipée d'une alarme de descente qui retentit lorsque la plate-forme est en cours d'abaissement (CE en option).*

1. **Si l'activation des commandes se fait depuis le sol,** placer l'interrupteur de relevage/abaissement en position d'abaissement et le maintenir jusqu'à ce que la hauteur souhaitée soit atteinte ou que la plate-forme soit complètement abaissée.
2. **Si l'activation des commandes se fait depuis la plate-forme**, sélectionner la fonction de relevage, appuyer sur l'interrupteur de déclenchement, pousser le manipulateur vers l'avant (bas) et le maintenir jusqu'à ce que la hauteur souhaitée soit atteinte ou que la plate-forme soit complètement abaissée. L'interrupteur de relevage fonctionne en combinaison avec l'interrupteur d'activation. Quand l'interrupteur de déclenchement est relâché, la fonction en cours d'utilisation s'arrête.

Protections de bras (le cas échéant)

Si la machine est équipée de protections de bras électroniques, la plate-forme arrêtera de s'abaisser à une hauteur prédéterminée et les gyrophares de la machine clignoteront à une fréquence différente pour avertir le personnel au sol, avant de reprendre sa descente après un délai de trois secondes. Une fois la fonction d'abaissement réengagée, une alarme sonore retentit. Après un délai d'une seconde et demie, la plate-forme continue à s'abaisser.

⚠ AVERTISSEMENT

NE PAS ABAISSER LA PLATE-FORME SANS AVOIR COMPLÈTEMENT RÉTRACTÉ SON EXTENSION.

Direction

Pour diriger la machine, l'interrupteur à bascule de commande de la direction situé sur la poignée du manipulateur de la plate-forme doit être déplacé à droite pour aller à droite, ou à gauche pour aller à gauche. Lorsqu'il est relâché, l'interrupteur revient en position centrale d'arrêt et les roues restent dans la position sélectionnée précédemment. Pour redresser les roues, l'interrupteur doit être actionné dans le sens inverse jusqu'à ce que les roues soient centrées.

Translation

⚠ AVERTISSEMENT

NE CONDUIRE AVEC LA PLATE-FORME RELEVÉE QUE LORSQUE LA MACHINE SE TROUVE SUR UNE SURFACE UNIFORME, FERME ET HORIZONTALE DÉPOURVUE DE TOUT OBSTACLE ET DE TROUS. POUR ÉVITER TOUTE PERTE DE CONTRÔLE OU TOUT RISQUE DE RENVERSEMENT SUR DES PENTES OU DES DÉVERS EN COURS DE TRANSLATION, NE PAS CONDUIRE LA MACHINE SUR DES PENTES OU DÉVERS SUPÉRIEURS À L'INCLINAISON ADMISSIBLE. VOIR LA FIGURE 3-5., PENTE ET DÉVERS — CONDUITE — PLATE-FORME ARRIMÉE.

Translation en marche avant

1. Placer le sélecteur d'alimentation du poste de commande au sol en position Plate-forme.
2. Placer l'interrupteur d'arrêt d'urgence du poste de commande de la plate-forme en position de marche.
3. Sélectionner Translation sur le sélecteur de translation/relevage.
4. Appuyer sur le contrôleur (manipulateur), tout en enfonçant l'interrupteur de déclenchement à l'avant du manipulateur et déplacer le manipulateur vers l'avant pendant toute la durée de la translation. Le système de translation est proportionnel. Pour augmenter la vitesse de déplacement, pousser encore le manipulateur dans la direction du déplacement. Quand l'interrupteur de déclenchement est relâché, la fonction en cours d'utilisation s'arrête.

Translation en marche arrière

1. Placer le sélecteur d'alimentation du poste de commande au sol en position Plate-forme.
2. Placer l'interrupteur d'arrêt d'urgence du poste de commande de la plate-forme en position de marche.
3. Appuyer sur le manipulateur, tout en enfonçant l'interrupteur de déclenchement à l'avant du manipulateur et déplacer le manipulateur vers l'arrière (marche arrière) pendant toute la durée de la translation. Le système de translation est proportionnel. Pour augmenter la vitesse de déplacement, pousser encore le manipulateur dans la direction du déplacement. Quand l'interrupteur de déclenchement est relâché, la fonction en cours d'utilisation s'arrête.

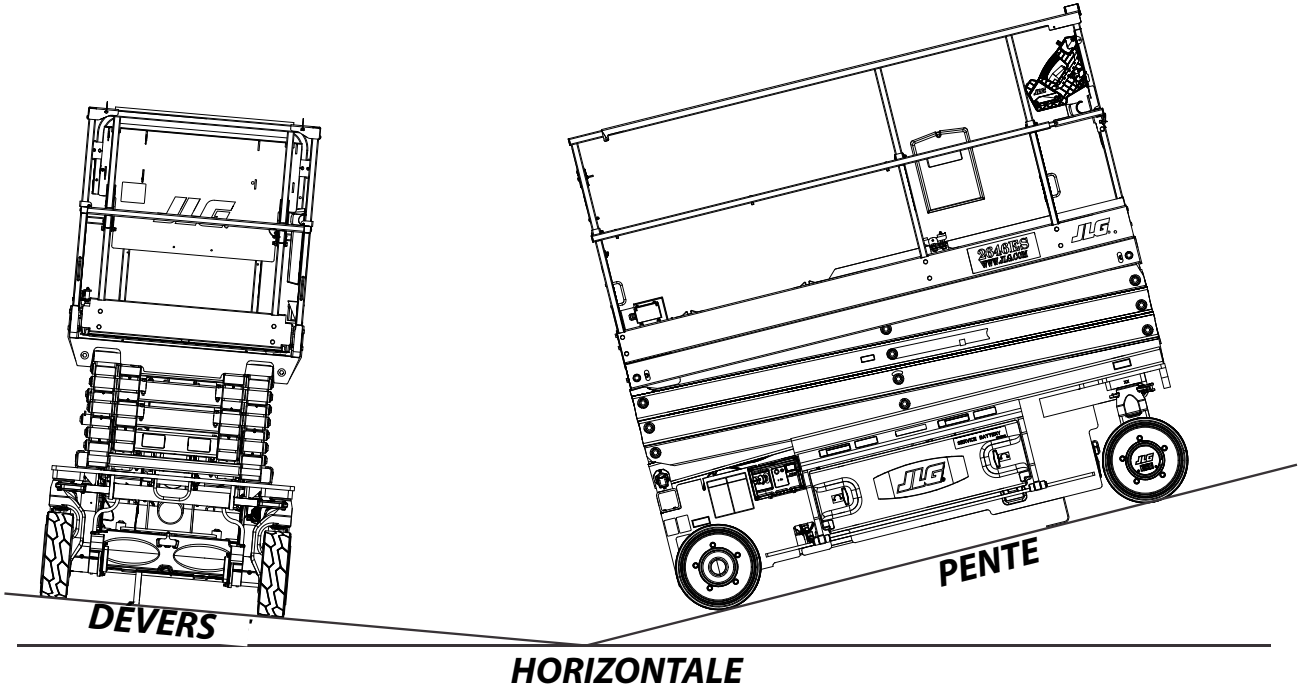

Figure 3-5. Pente et Dévers — Conduite — Plate-forme arrimée

3.10 EXTENSION DE PLANCHER DE LA PLATE-FORME

La machine est équipée d'un plancher extensible mécanique qui facilite l'accès de l'opérateur aux chantiers. Sur les modèles 1930ES/2032ES/2632ES, cette extension ajoute 0,9 m (3 ft) et sur les modèles 2646ES et 3246ES l'extension ajoute 1,2 m (4 ft) à l'avant de la plate-forme.

REMARQUE : *La plaque de protection du rail latéral du plancher d'extension dispose de trois (3) positions de verrouillage du cran. Il n'est nécessaire de débloquer le levier de déblocage du plancher d'extension que lorsqu'il est dans une de ces positions.*

Pour allonger le plancher (1) — Avec le pied, enfoncer vers le bas le levier de déverrouillage (**2**) situé sur la plaque de protection de droite de la plate-forme. Tout en appuyant sur le levier de déverrouillage, saisir les rails supérieurs d'allongement du plancher et sortir le plancher extensible.

Pour rentrer le plancher — Avec le pied, enfoncer vers le bas le levier de déverrouillage situé sur la plaque de protection de droite de la plate-forme. Tout en appuyant sur le levier de déverrouillage, saisir les rails supérieurs d'allongement du plancher et rentrer le plancher extensible.

La charge maximale de l'extension de plancher est de 120 kg (250 lb).

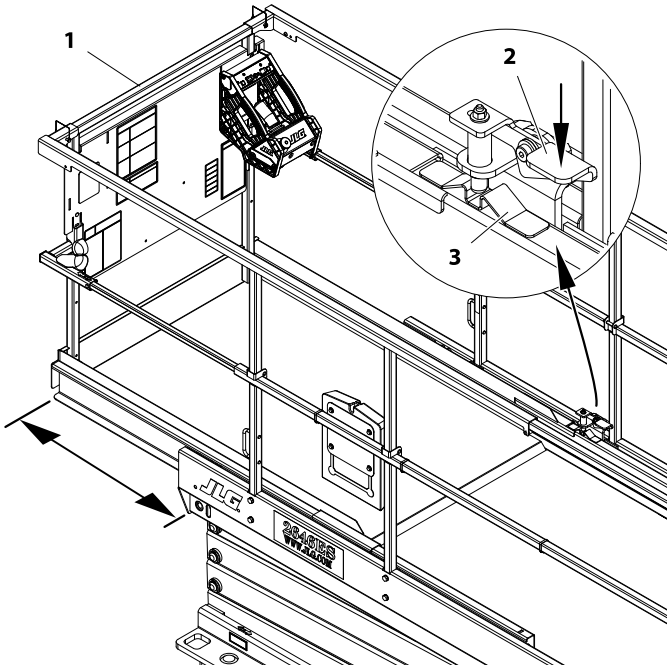

1. Plancher extensible
2. Levier de déverrouillage au pied
3. Positions de verrouillage du cran

Figure 3-6. Extension de plancher de la plate-forme (tous les modèles)

3.11 PROCÉDURE DE REPLIS DES RAILS DE PLATE-FORME

(Voir la Figure 3-7.)

⚠ AVERTISSEMENT

NE PAS RELEVER LA PLATE-FORME AVEC LES RAILS REPLIÉS. LES RAILS DOIVENT ÊTRE EN POSITION DROITE ET FIXÉS CORRECTEMENT LORS DU RELEVAGE DE LA PLATE-FORME.

REMARQUE : *Les rails doivent être repliés uniquement quand la machine est en position d'arrimage (plate-forme complètement abaissée).*
La boîte de commandes de la plate-forme doit être retirée du support avant de replier les rails latéraux.

Les rails de la plate-forme ne se replient qu'à partir du milieu du rail.

REMARQUE : *Si la machine est équipée du portillon à fermeture automatique en option, le portillon doit rester ouvert pendant l'abaissement des rails arrière et latéraux.*

Les rails de la plate-forme se replient dans l'ordre suivant :
(Voir Figure 3-7.)

- **Étape 1** — Sur le rail du portillon arrière, tirer les goupilles (1) fixant le rail du portillon arrière aux rails latéraux principaux de la plate-forme. Soulever le rail du portillon arrière hors des supports du rail latéral et le faire pivoter de 90°, pour venir parallèlement avec le rail latéral droit. Abaisser dans le support du rail latéral droit et verrouiller avec la goupille et l'orifice existants dans le support du rail latéral et le rail du portillon arrière.
- **Étape 2** — Les goupilles (2) du rail latéral supérieur d'extension du pont avant doivent être retirées et les rails latéraux supérieurs d'extension du pont tirés vers l'arrière sur les rails latéraux de la plate-forme avant d'abaisser le rail avant. Déplacer les goupilles (2) sur les rails supérieurs d'extension du pont, les verrouiller avec les goupilles dans les rails latéraux de la plate-forme principale, avant le replier les rails latéraux de la plate-forme principale vers le bas (Étape 4).
- **Étape 3** — Replier **le rail d'extension de la plate-forme avant (3)**.
- **Étape 4** — Replier les deux rails de la plate-forme latérale (4).

Pour relever les rails en position droite, déplier les rails en suivant l'ordre inverse de leur repliage. Remettre fermement les rails en position et replacer les axes d'étrier en position sur les rails.

⚠ AVERTISSEMENT

UNE FOIS LES RAILS REPLIÉS, FAIRE EXTRÊMEMENT ATTENTION EN SORTANT DE LA PLATE-FORME ET EN Y ENTRANT. ENTRER ET SORTIR DE LA PLATE-FORME UNIQUEMENT PAR LE PORTILLON ET L'ÉCHELLE FOURNIS.

⚠ AVERTISSEMENT

PENDANT LE FONCTIONNEMENT (CONDUITE) DE LA MACHINE AU SOL AVEC LE POSTE DE COMMANDE DE LA PLATE-FORME, RAILS REPLIÉS, RESTER À UNE DISTANCE D'AU MOINS 1 M (3 FT) DE LA MACHINE.

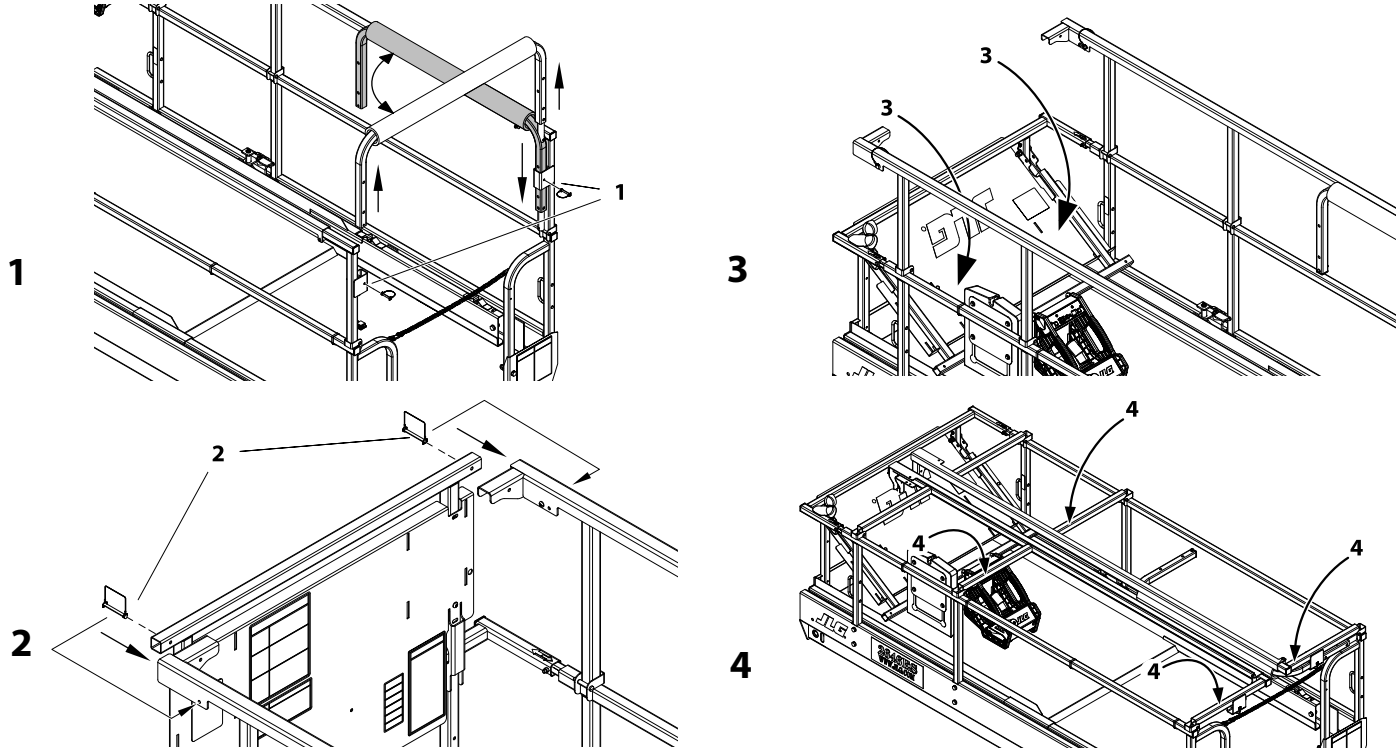

Figure 3-7. Rails de la plate-forme — Ordre de repliage

3.12 STATIONNEMENT ET ARRIMAGE

Garer et arrimer la machine comme suit :

1. Conduire la machine dans une zone bien protégée et ventilée.
2. Veiller à ce que la plate-forme soit complètement abaissée.
3. Placer l'interrupteur d'arrêt d'urgence sur Arrêt.
4. Si nécessaire, couvrir les panonceaux d'instructions et les autocollants d'attention et d'avertissement afin de les protéger.
5. Caler au moins deux roues de la machine lorsqu'elle est garée pour une période prolongée.
6. Placer le sélecteur d'alimentation en position d'arrêt et retirer la clé pour empêcher toute utilisation non autorisée de la machine. Le poste de commande de la plate-forme peut également être fixé à sa plaque de montage, voir Figure 3-8.
7. Si elle est équipée du kit antivandales en option, la plate-forme et la boîte de commande au sol peuvent être recouverts et verrouillés pour en interdire l'accès.

AVIS

NE PAS UTILISER LA MACHINE AVEC LES COMMANDES DE LA PLATE-FORME OU AU SOL AVEC LES PROTECTIONS ANTIVANDALES FERMÉES OU VERROUILLÉES.

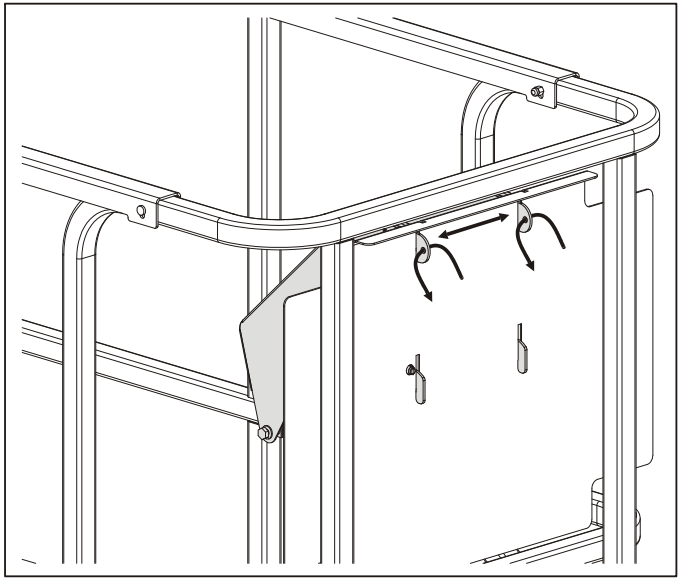

Figure 3-8. Fixation du poste de commande à la plate-forme

REMARQUE : *Si la machine n'est pas équipée des protections optionnelles antivandales pour empêcher toute dépose non autorisée, le poste de commande de la plate-forme peut être fixé à son support en plaçant un cadenas dans un ou plusieurs des trous situés sur ses pattes de montage supérieures.*

3.13 TENONS DE LEVAGE/ARRIMAGE

Lors de son transport, la machine doit être solidement arrimée au camion ou au plancher de la remorque et l'extension de la plate-forme doit être complètement rétractée et la plate-forme complètement abaissée en position d'arrimage. Deux tenons de levage/arrimage situés à l'arrière de la machine servent au levage et à l'arrimage. Un seul tenon d'arrimage se trouve à l'avant de la machine. Ce tenon est conçu uniquement pour l'arrimage. Ne pas essayer de lever la machine à partir du tenon avant.

⚠ ATTENTION

LE LEVAGE DE LA MACHINE À PARTIR DES CÔTÉS À L'AIDE D'UN CHARIOT À FOURCHE N'EST PAS RECOMMANDÉ PAR JLG. DANS L'ÉVENTUALITÉ OÙ LA MACHINE DOIT ÊTRE LEVÉE À PARTIR DES CÔTÉS, FAIRE ATTENTION À NE PAS COINCER LES BARRES DE PROTECTION CONTRE LES NIDS-DE-POULE CONTRE LE CHÂSSIS.
CHAQUE FOIS QUE LA MACHINE EST LEVÉE À PARTIR D'UN CÔTÉ, ESSAYER LE SYSTÈME DE PROTECTION CONTRE LES NIDS-DE-POULE AVANT DE REMETTRE LA MACHINE EN SERVICE.

3.14 LEVAGE

Au cas où il s'avère nécessaire de lever la machine, une entrée pour les fourches du chariot se trouve à l'arrière de la machine. Il est possible de lever la machine à l'aide d'une barre d'écartement appropriée et de sangles/chaînes. Voir la Figure 3-9., Diagramme de levage et d'arrimage.

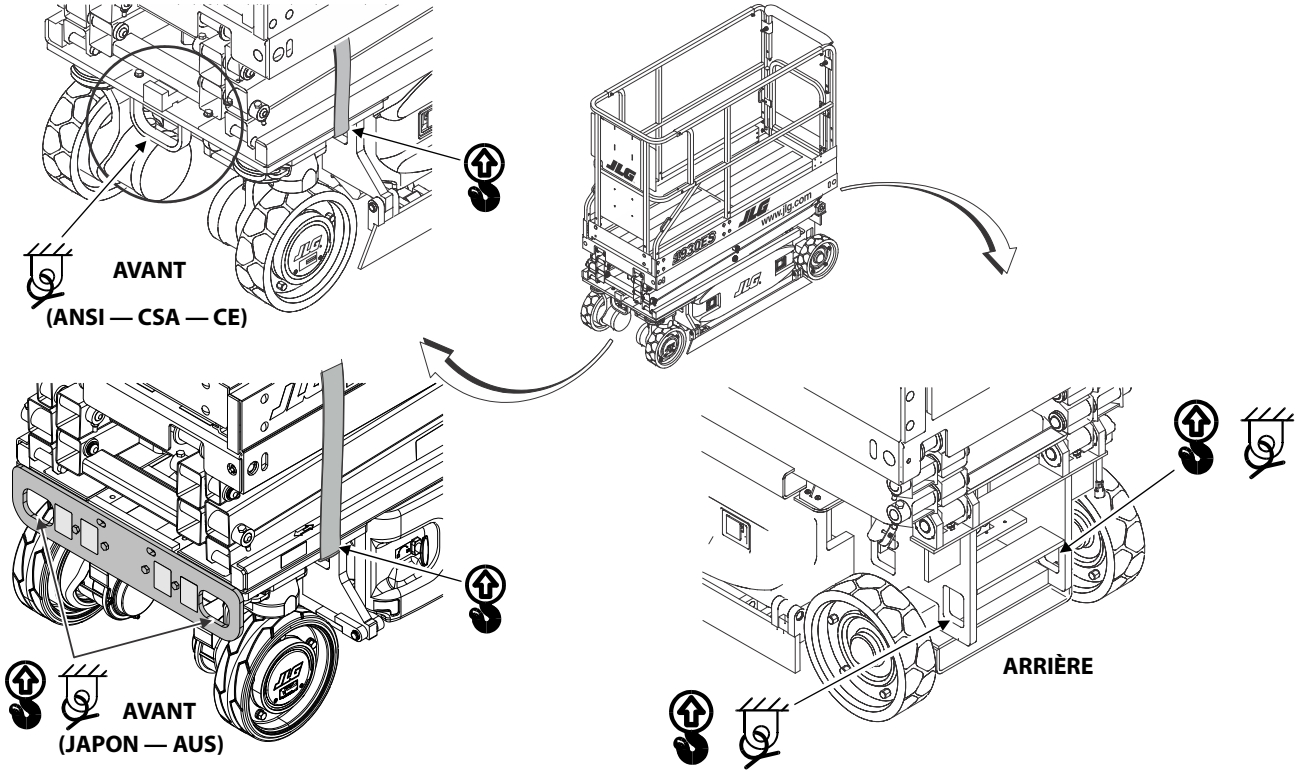

Figure 3-9. Diagramme de levage et d'arrimage

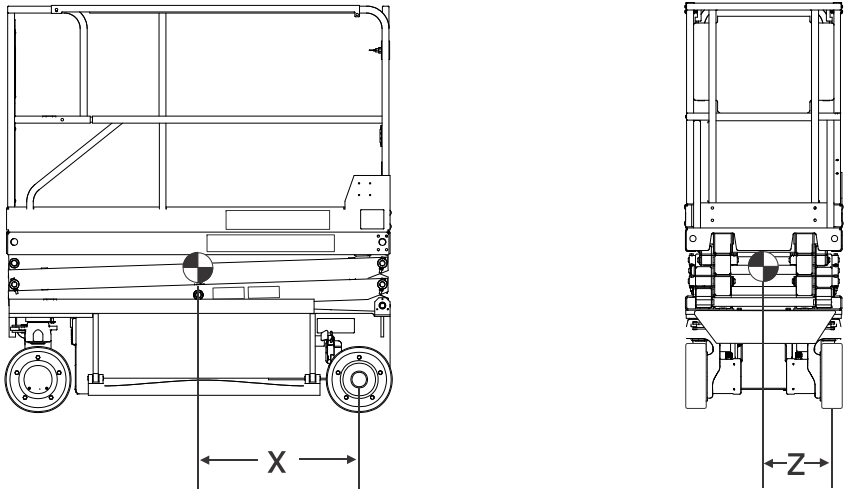

MODÈLE	EMPATTEMENT	X	Z
1930ES	160 cm (63 in)	83,7 cm (33.5 in)	33 cm (13 in)
2032ES	187,7 cm (73.9 in)	13 cm (38.5 in)	34,25 cm (13.5 in)
2632ES	187,7 cm (73.9 in)	13 cm (38.5 in)	34,25 cm (13.5 in)
2646ES	209,1 cm (82.32 in)	108,6 cm (43.8 in)	52 cm (20.5 in)
3246ES	209,1 cm (82.32 in)	108,6 cm (43.8 in)	52 cm (20.5 in)

Figure 3-10. Tableau de levage et d'arrimage

3.15 REMORQUAGE

Le remorquage de cette machine n'est pas recommandé, sauf en cas d'urgence, tel qu'un dysfonctionnement ou une panne d'alimentation générale de la machine.

REMARQUE : *La machine peut être équipée d'un dispositif de desserrage électrique des freins à distance ou à bouton-poussoir ou les deux.*

⚠ AVERTISSEMENT

RISQUE DE PERTE DE CONTRÔLE DU VÉHICULE/DE LA MACHINE. LA MACHINE N'EST PAS ÉQUIPÉE DE FREINS DE REMORQUAGE ET LE VÉHICULE DE REMORQUAGE DOIT ÊTRE CAPABLE DE GARDER CONSTAMMENT LA MAÎTRISE DE LA MACHINE. LE REMORQUAGE EST INTERDIT SUR AUTOROUTE. LE NON-RESPECT DE CES INSTRUCTIONS PEUT PROVOQUER DES BLESSURES GRAVES, VOIRE MORTELLES.

VITESSE DE REMORQUAGE MAXIMUM 8 KM/H (5 MPH) SUR 18 M (60 FT) MAXIMUM.
INCLINAISON MAXIMUM POUR LE REMORQUAGE 25 %.

Desserrage électrique des freins à distance

1. Caler les roues ou immobiliser la machine avec un véhicule de remorquage.
2. Tirer sur l'interrupteur d'arrêt d'urgence et régler l'interrupteur à clé sur le mode Sol.
3. Le câble de desserrage des freins pend à un crochet dans le compartiment batteries du côté opposé au tableau de commande au sol.
4. Repérer la prise de desserrage des freins près de la prise de l'analyseur, dans le coin avant gauche de la machine, et brancher le câble de desserrage dans la prise.
5. Appuyer sur l'interrupteur pour desserrer les freins.
6. Une fois le remorquage terminé, relâcher l'interrupteur, débrancher l'interrupteur de desserrage et remettre l'interrupteur des freins à sa place dans le compartiment batteries.

Desserrage électrique des freins à bouton-poussoir

REMARQUE : *Le dispositif de desserrage électrique des freins à bouton-poussoir est situé à l'intérieur du bac de batterie sur le côté droit de la machine avec le témoin numérique multifonction. Juste à l'avant de la boîte de commandes au sol.*

1. Caler les roues ou immobiliser la machine avec un véhicule de remorquage.
2. Tirer sur l'interrupteur d'arrêt d'urgence et régler l'interrupteur à clé sur le mode Sol.
3. Enfoncer une fois le bouton pour desserrer les freins.

4. Pour resserrer les freins, enfoncer de nouveau le bouton ou l'interrupteur d'arrêt d'urgence, ou retirer l'interrupteur à clé des commandes au sol de sa position en mode Sol.

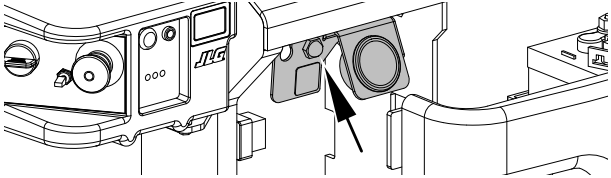

Desserrage mécanique des freins

1. Caler les roues ou immobiliser la machine avec un véhicule de remorquage.
2. Vérifier que le bouton d'arrêt d'urgence est poussé sur ARRÊT.
3. Retirer les deux **boulons de couvercle (2)** et **la garniture de frein (1).**
4. Enfoncer les **boulons de couvercle (2)** dans les deux **trous de desserrage (3)** du logement de frein, voir l'élément 3 de la Figure 3-11., Desserrage manuel.
5. Serrer les **boulons de couvercle (2)** pour desserrer le frein de ce moteur d'entraînement.
6. Faire de même sur l'autre entraînement de roue. Les deux freins de moteur d'entraînement sont maintenant desserrés, et la machine peut être déplacée manuellement.
7. Une fois le remorquage terminé, caler les roues et **enlever les boulons de couvercle (2)** des **trous de desserrage (3)**.
8. Remettre la **garniture** de **frein (1)** en place.

⚠ ATTENTION

UNE FOIS LA MACHINE REMORQUÉE, LES BOULONS DE DESSERRAGE DOIVENT ÊTRE RETIRÉS DES TROUS DE DESSERRAGE DE FREIN. LES FREINS NE PEUVENT PAS ÊTRE SERRÉS SI LES BOULONS DE DESSERRAGE SONT DANS LES TROUS DE DESSERRAGE DE FREIN. LA MACHINE POURRA ROULER SI ELLE EST GARÉE SUR UNE PENTE.

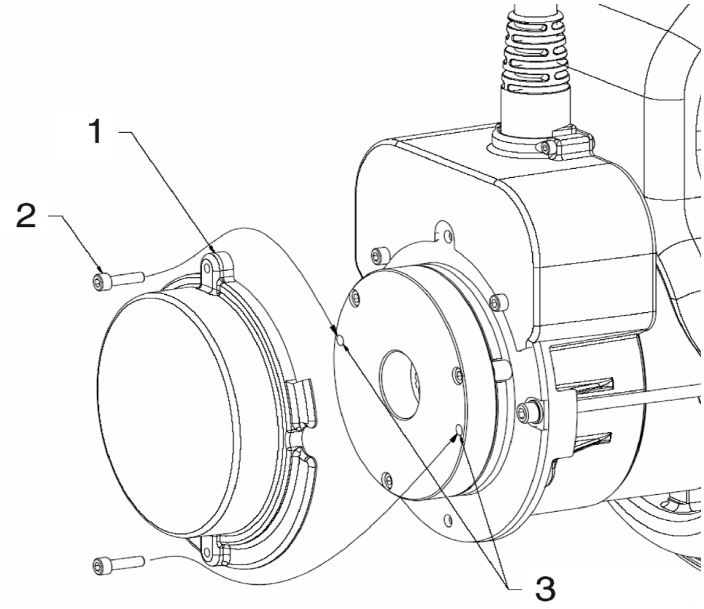

Figure 3-11. Desserrage manuel

SECTION 4. PROCÉDURES D'URGENCE

4.1 GÉNÉRALITÉS

Cette section indique les procédures à suivre et les commandes et systèmes à utiliser en cas d'urgence durant le fonctionnement de la machine. Avant d'utiliser la machine et à intervalles réguliers par la suite, le manuel d'utilisation et de sécurité doit être lu dans sa totalité, cette section y compris, par tout le personnel dont les responsabilités comprennent toute activité ou contact avec la machine.

Interrupteur d'arrêt d'urgence

Ces grands boutons rouges, l'un sur le poste de commande au sol, l'autre sur le poste de commande de la plate-forme, arrêtent immédiatement la machine lorsqu'ils sont enfoncés.

⚠ AVERTISSEMENT

CONTRÔLER LA MACHINE QUOTIDIENNEMENT POUR S'ASSURER QUE LE BOUTON D'ARRÊT D'URGENCE EST EN PLACE ET QUE LES PANONCEAUX D'INSTRUCTIONS DES COMMANDES AU SOL SONT EN PLACE ET LISIBLES. POSTE DE COMMANDES AU SOL

Le poste de commande au sol se trouve du côté gauche du châssis de la machine. Les commandes de ce panneau permettent de prendre la priorité sur les commandes de la plate-forme et de contrôler les commandes de relevage et d'abaissement de la plate-forme depuis le sol. Placer le sélecteur d'alimentation en position Sol et actionner l'interrupteur de montée/descente pour relever ou abaisser la plate-forme.

Descente manuelle

La soupape de descente manuelle sert à abaisser la plate-forme à l'aide de la gravité en cas de panne d'alimentation générale. La poignée de descente manuelle se trouve à l'arrière de la machine, au-dessus de la roue arrière gauche. La poignée est connectée par un câble à la soupape de descente manuelle située sur le vérin de relevage. Pour ouvrir le tiroir de soupape et abaisser la plate-forme, tirer sur la poignée de descente manuelle.

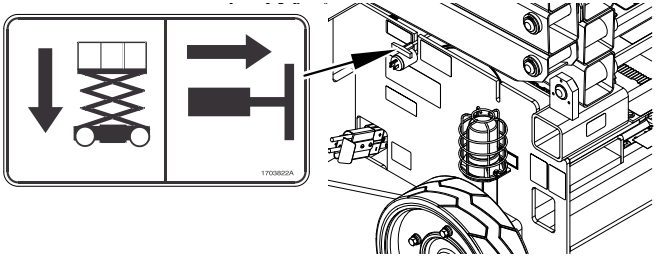

Descente manuelle — Emplacement de la poignée en T

4.2 EN CAS D'URGENCE

Utilisation des commandes au sol

AVIS

CONNAÎTRE LE FONCTIONNEMENT DES COMMANDES AU SOL DANS UNE SITUATION D'URGENCE.

Le personnel au sol doit connaître en détail les caractéristiques de fonctionnement de la machine et la fonction des commandes au sol. La formation doit inclure le fonctionnement de la machine, le passage en revue et la compréhension de cette section et le fonctionnement en pratique des commandes dans des situations d'urgence simulées.

Opérateur perdant totalement le contrôle de la machine

1. Faire fonctionner la machine depuis les commandes au sol UNIQUEMENT avec l'aide d'autres personnes et équipements (grues, palans, etc.) requis pour écarter sans danger les situations potentielles d'urgence ou à risques.
2. Les autres personnes se trouvant à bord de la plate-forme peuvent utiliser les commandes de la plate-forme. NE PAS CONTINUER À UTILISER LA MACHINE SI LES COMMANDES NE FONCTIONNENT PAS NORMALEMENT.
3. Les grues, chariots à fourche ou autres équipements éventuellement disponibles doivent être utilisés pour libérer les occupants de la plate-forme et stabiliser le mouvement de la machine au cas où les commandes de la machine fonctionnent mal ou de manière inappropriée.

Plate-forme prise dans des structures en hauteur

Si la plate-forme est coincée ou accrochée dans des structures ou équipements en hauteur, procéder comme suit :

1. Éteindre la machine.
2. Libérer tous les occupants de la plate-forme avant de dégager la machine. Le personnel doit être sorti de la plate-forme avant d'actionner les commandes de la machine.

3. Utiliser des grues, chariots à fourche ou tout autre appareil pour stabiliser et caler la machine comme il faut pour éviter qu'elle ne bascule.
4. Depuis les commandes au sol, dégager avec précaution la plate-forme de l'objet.
5. Une fois dégagée, redémarrer la machine et ramener la plate-forme dans une position sûre.
6. Inspecter la machine pour déterminer si elle est endommagée. Si la machine est endommagée ou ne fonctionne pas correctement, l'éteindre immédiatement. Signaler le problème au personnel d'entretien concerné. Ne pas utiliser la machine tant qu'elle présente encore des risques.

Redressage d'une machine renversée

Placer un chariot à fourche ou un équipement équivalent d'une capacité appropriée sous le côté élevé du châssis, et une grue ou un autre appareil de levage pour lever la plate-forme pendant que le châssis est abaissé par le chariot à fourche ou tout autre équipement.

Inspection après un incident

Après un incident, inspecter soigneusement la machine et tester toutes les fonctions en commençant à partir des commandes au sol, puis depuis les commandes de la plate-forme. Ne pas relever la plate-forme à plus de 3 m (10 ft) à moins d'être sûr que tous les dommages ont été réparés et que toutes les commandes fonctionnent correctement.

4.3 RAPPORT D'INCIDENT

JLG Industries, Inc. doit immédiatement être averti de tout incident impliquant un produit JLG. Même si aucun dommage corporel ou matériel n'est apparent, contacter JLG par téléphone aux numéros suivants et lui fournir tous les détails nécessaires :

- ÉTATS-UNIS : 877-JLG-SAFE (554-7233)
- EUROPE : (32) 0 89 84 82 20
- AUSTRALIE : +61 2 65 811111
- Adresse e-mail : productsafety@jlg.com

Tout incident impliquant un produit de JLG Industries n'ayant pas été signalé au fabricant dans un délai de 48 heures peut entraîner l'annulation de la garantie sur la machine concernée.

AVIS

APRÈS UN INCIDENT, INSPECTER SOIGNEUSEMENT LA MACHINE. NE PAS RELEVER LA PLATE-FORME À MOINS D'ÊTRE SÛR QUE TOUS LES DOMMAGES ONT ÉTÉ RÉPARÉS ET QUE TOUTES LES COMMANDES FONCTIONNENT CORRECTEMENT. TESTER TOUTES LES FONCTIONS EN COMMENÇANT PAR LE POSTE DE COMMANDE AU SOL, PUIS À PARTIR DE LA CONSOLE DE COMMANDE DE LA PLATE-FORME.

REMARQUES :

SECTION 5. ACCESSOIRES

Tableau 5-1. Accessoires (Tous modèles)

Accessoire	MARCHÉ						
	ANSI (États-Unis uniquement)	ANSI	CSA	CE	AUS	Japon	Chine
1/2 conduite d'air	X	X	X	X	X	X	X
Protection antivandalisme		X		X	X		X
Arbre d'électricien	X	X	X	X	X	X	X
Kit électricien	X	X	X	X	X	X	X
Porte-panneaux	X	X	X	X	X	X	X
Porte-tuyaux	X	X	X	X	X	X	X
Kit usine	X	X	X		X	X	X
Protection du boîtier de commandes de la plate-forme		X		X		X	X
Crochet de suspension du boîtier de commandes de la plate-forme	X	X	X	X	X	X	X
Garniture des rambardes de la plate-forme (avec contacteur de fin de course)	X	X		X	X		X
Garniture des rambardes de la plate-forme (sans contacteur de fin de course)	X	X	X	X	X	X	X
Kit plombier	X	X	X	X	X	X	X
QuikWelder	X	X	X	X	X	X	X
Projecteurs de travail de la plate-forme	X	X	X	X	X	X	X
Poste de travail WorkStation	X	X	X	X	X	X	X

Tableau 5-2. Tableau des relations options/accessoires (Tous modèles)

ACCESSOIRE	ÉLÉMENT REQUIS	COMPATIBLE AVEC (Remarques 1 et 3)	INCOMPATIBLE AVEC	INTERCHANGEABLE AVEC (Remarque 2)
1/2 conduite d'air		Kit antivandalisme, arbre d'électricien, kits électricien/usine/plombier, inverseur, porte-panneaux, porte-tuyaux, garniture des rambardes de la plate-forme, projecteurs de travail de la plate-forme, poste de travail WorkStation	QuikWelder	
Kit antivandalisme (Remarque 7*)		Arbre d'électricien, inverseur, porte-panneaux, porte-tuyaux, garniture des rambardes de la plate-forme, projecteurs de travail de la plate-forme, QuikWelder, étau, poste de travail WorkStation	Protection du boîtier de la plate-forme, crochet de suspension du boîtier de la plate-forme	
Arbre d'électricien		Kit antivandalisme, inverseur, porte-panneaux, porte-tuyaux, protection du boîtier de la plate-forme, poste de travail WorkStation	Kits usine et plombier, garniture des rambardes de la plate-forme, projecteurs de travail de la plate-forme, QuikWelder	
Kit électricien (Remarque 9*)	Inclut : Arbre d'électricien, porte tuyaux, étau, poste de travail WorkStation (sans prise 12 V)	Kit antivandalisme, inverseur, protection du boîtier de la plate-forme	Porte-panneaux, garniture des rambardes de la plate-forme, projecteurs de travail de la plate-forme, QuikWelder,	Les porte-tuyaux sont interchangeables avec le porte-panneaux
Inverseur (Remarque 6*)		Kit antivandalisme, arbre d'électricien, kits électricien/usine/plombier, porte-panneaux, porte-tuyaux, protection du boîtier de la plate-forme, garniture des rambardes de la plate-forme, projecteurs de travail de la plate-forme, QuikWelder, poste de travail WorkStation		
Porte-panneaux (Remarques 4 et 5*)		Kit antivandalisme, arbre d'électricien, inverseur, porte-tuyaux, QuikWelder, poste de travail WorkStation	Garniture des rambardes de la plate-forme, projecteurs de travail de la plate-forme	Porte-tuyaux
Porte-tuyaux (Remarques 4 et 5*)		Kit antivandalisme, arbre d'électricien, inverseur, porte-panneaux, protection du boîtier de la plate-forme, QuikWelder, poste de travail WorkStation	Garniture des rambardes de la plate-forme, projecteurs de travail de la plate-forme	Porte-panneaux

Tableau 5-2. Tableau des relations options/accessoires (Tous modèles)

ACCESSOIRE	ÉLÉMENT REQUIS	COMPATIBLE AVEC (Remarques 1 et 3)	INCOMPATIBLE AVEC	INTERCHANGEABLE AVEC (Remarque 2)
Kit usine (Remarque 9*)	Inclut : Porte-tuyaux, QuikWelder, étau, poste de travail WorkStation (avec prise 12 V)	Kit antivandalisme, inverseur, protection du boîtier de la plate-forme	Porte-panneaux, garniture des rambardes de la plate-forme, projecteurs de travail de la plate-forme, QuikWelder	Les porte-tuyaux sont interchangeables avec le porte-panneaux
Protection du boîtier de commandes de la plate-forme		Arbre d'électricien, kits électricien/usine/plombier, inverseur, porte-panneaux, porte-tuyaux, garniture des rambardes de la plate-forme, projecteurs de travail de la plate-forme, QuikWelder, poste de travail WorkStation	Kit antivandalisme, crochet de suspension du boîtier de commandes de la plate-forme	
Crochet de suspension du boîtier de commandes de la plate-forme		Arbre d'électricien, kits électricien/usine/plombier, inverseur, porte-panneaux, porte-tuyaux, garniture des rambardes de la plate-forme, projecteurs de travail de la plate-forme, QuikWelder, poste de travail WorkStation	Kit antivandalisme, protection du boîtier de commandes de la plate-forme	
Garniture des rambardes de la plate-forme		Kit antivandalisme, inverseur, protection du boîtier de la plate-forme	Arbre d'électricien, kits électricien/usine/plombier, porte-panneaux, porte-tuyaux, projecteurs de travail de la plate-forme, QuikWelder, poste de travail WorkStation	
Projecteurs de travail de la plate-forme		Kit antivandalisme, inverseur, protection du boîtier de la plate-forme, garniture des rambardes de la plate-forme, QuikWelder	Arbre d'électricien, kits électricien/usine/plombier, porte-panneaux, porte-tuyaux, garniture des rambardes de la plate-forme, poste de travail WorkStation	
Kit plombier (Remarque 9*)	Inclut : Porte-tuyaux, étau, poste de travail WorkStation (avec prise 12 V)	Kit antivandalisme, inverseur, couvercle du boîtier de la plate-forme, QuikWelder	Porte-panneaux, garniture des rambardes de la plate-forme, projecteurs de travail de la plate-forme	Les porte-tuyaux sont interchangeables avec le porte-panneaux
QuikWelder	Équipé pour QuikWelder	Kit antivandalisme, inverseur, porte-panneaux, porte-tuyaux, couvercle du boîtier de la plate-forme, projecteurs de travail de la plate-forme, étau, poste de travail WorkStation	Arbre d'électricien ou kit électricien, garniture des rambardes de la plate-forme	
Étau (Remarque 8*)	--	--	--	--

Tableau 5-2. Tableau des relations options/accessoires (Tous modèles)

ACCESSOIRE	ÉLÉMENT REQUIS	COMPATIBLE AVEC (Remarques 1 et 3)	INCOMPATIBLE AVEC	INTERCHANGEABLE AVEC (Remarque 2)
Poste de travail WorkStation		Kit antivandalisme (voir Remarque 7), arbre d'électricien, inverseur, porte-panneaux, porte-tuyaux, couvercle du boîtier de la plate-forme, QuikWelder	Garniture des rambardes de la plate-forme, projecteurs de travail de la plate-forme	
Remarque 1 : Tout accessoire qui ne figure pas dans la liste intitulée "Compatible avec" est présumé incompatible.				
Remarque 2 : L'accessoire peut être utilisé sur la même machine, mais pas simultanément.				
Remarque 3 : Sur les modèles 1930ES, 2032ES et 2632ES, deux options maximum peuvent être combinées sur la plate-forme mais elles doivent être montées sur les côtés opposés de la plate-forme.				
Remarque 4 : Le porte-panneaux et le porte-tuyaux sont interchangeables tant qu'un arbre d'électricien/étau/poste de travail WorkStation n'est pas installé.				
Remarque 5 : Accessoire non disponible pour 1930ES.				
Remarque 6 : Pour plus d'informations sur l'inverseur, consulter le tableau 5-6 du manuel d'utilisation de la nacelle à ciseaux ES.				
Remarque 7 : Le kit antivandalisme peut être installé en même temps que le poste de travail WorkStation uniquement sur les modèles 2646ES et 3246ES.				
Remarque 8 : L'étau est disponible uniquement en tant qu'élément des kits électricien, usine et plombier.				
Remarque 9 : Les kits électricien, usine et plombier sont disponibles uniquement pour les modèles 2646ES et 3246ES.				

4150546 F

5.1 1/2 CONDUITE D'AIR

La conduite d'air 1/2 in est un équipement destiné aux outils pneumatiques, monté sur la plate-forme.

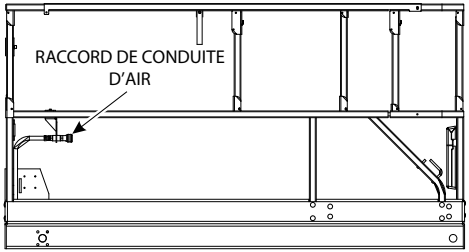

0274370 E

5.2 KIT ANTIVANDALISME

Le kit antivandalisme est composé de deux protections verrouillables pour la plate-forme et les boîtes de commandes au sol, qui empêchent toute utilisation non autorisée de la machine. Les verrous ne sont pas fournis dans ce kit.

REMARQUE : *Le kit antivandalisme et le poste de travail WorkStation peuvent être installés en même temps uniquement sur les modèles 2646ES et 3246ES.*

5.3 ARBRE D'ÉLECTRICIEN

L'arbre d'électricien offre un cadre stable sur lequel accrocher les bobines de câbles. Il est spécialement conçu pour permettre de tirer les câbles et pour réduire les frictions associées à l'utilisation de bobines de câbles au sol. Il s'agit d'un accessoire standard du Kit électricien.

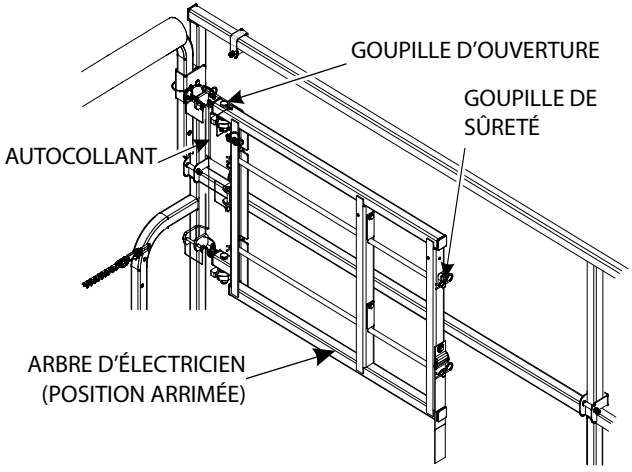

1001184843 B

REMARQUE : *L'arbre d'électricien peut être installé en même temps que le porte-panneaux, le porte-tuyaux, le QuikWelder ou le poste de travail WorkStation, à condition qu'il soit monté du côté opposé de la plate-forme.*

Consignes de sécurité

⚠ AVERTISSEMENT

CET ACCESSOIRE AFFECTE LA CAPACITÉ TOTALE DE LA PLATE-FORME. CONSULTER L'AUTOCOLLANT INDIQUANT LA CAPACITÉ ET ADAPTER EN CONSÉQUENCE.

- S'assurer que personne ne se trouve sous la plate-forme.
- Ne pas quitter la plate-forme en sautant par-dessus les rambardes ni se tenir sur les rambardes.
- Ne pas tirer de câbles en déplaçant la machine.
- Tirer les câbles uniquement le long de l'axe de la machine, avec le support de câbles en position de travail.
- Veiller à ce que les bobines de câbles tournent librement.
- Remettre les supports en position d'arrimage quand ils ne sont pas utilisés.

Préparation et inspection

- S'assurer que le support est correctement fixé à la plate-forme.
- Vérifier qu'il n'y a pas de composants manquants ou endommagés. Les remplacer si nécessaire.
- Vérifier l'absence d'écrous et de boulons desserrés. Si nécessaire, serrer conformément au tableau des couples de serrage de la Section 1 du manuel d'entretien des nacelles à ciseaux ES.
- Remplacer tout autocollant manquant ou illisible.
- Veiller à ce que les goupilles d'ouverture soient intactes et fonctionnent correctement.

Utilisation

1. Retirer les goupilles d'ouverture et faire tourner le support depuis la position d'arrimage.
2. Tirer la goupille de sûreté pour pouvoir charger la tige de bobine.
3. Charger les bobines sur la tige et replacer la goupille de sûreté.
4. Basculer le support en position de travail et le verrouiller en replaçant la goupille d'ouverture.
5. Lorsque le support n'est pas utilisé, retirer les bobines et replacer le support en position d'arrimage.

5.4 KIT ÉLECTRICIEN

Le kit électricien inclut des accessoires spécifiques pour faciliter les différentes tâches réalisées par un électricien. Cet ensemble d'accessoires inclut un arbre d'électricien, un porte-tuyaux et un poste de travail WorkStation sans prise 12 V. Voir les options individuelles dans cette section pour consulter leur description et leurs fonctions.

Le kit électricien est disponible uniquement pour les modèles 2646ES et 3246ES.

Consignes de sécurité

⚠ AVERTISSEMENT

CES ACCESSOIRES AFFECTENT LA CAPACITÉ TOTALE DE LA PLATE-FORME. CONSULTER LES AUTOCOLLANTS INDIQUANT LA CAPACITÉ ET ADAPTER EN CONSÉQUENCE. NE PAS SURCHARGER LA PLATE-FORME NI AUCUN DES ACCESSOIRES.

REMARQUE : *Le poste de travail WorkStation peut être fixé à n'importe quel endroit de la plate-forme sous réserve qu'il soit monté du côté opposé de la plate-forme par rapport à l'étau et à l'arbre d'électricien.*

REMARQUE : *Le porte-panneaux et le porte-tuyaux sont interchangeables.*

- Veiller à ce que toutes les goupilles d'ouverture et/ou les sangles velcro de tous les accessoires soient attachées en permanence.
- Ne pas transporter la machine sans que les accessoires soient attachés et arrimés en toute sécurité.
- S'assurer que personne ne se trouve sous la plate-forme.
- Ne pas quitter la plate-forme en sautant par-dessus les rambardes ni se tenir sur les rambardes.
- Retirer les accessoires ou les remettre en position d'arrimage quand ils ne sont pas utilisés.

Préparation et inspection

- S'assurer que tous les composants sont correctement fixés à la plate-forme.
- Vérifier qu'il n'y a pas de composants manquants ou endommagés. Les remplacer si nécessaire.
- Vérifier l'absence d'écrous et de boulons desserrés. Si nécessaire, serrer conformément au tableau des couples de serrage de la Section 1 du manuel d'entretien des nacelles à ciseaux ES.
- Remplacer tout autocollant manquant ou illisible.
- Remplacer toute sangle abîmée ou effilochée.

Utilisation

Consulter chaque accessoire dans cette rubrique pour connaître les instructions spécifiques d'utilisation.

5.5 PORTE-PANNEAUX

Le porte-panneaux peut transporter des feuilles planes ou des panneaux jusqu'à un emplacement en hauteur, en les plaçant dans une gouttière à l'extérieur de la plate-forme. Il est composé d'un support parallèle à la longueur de la plate-forme et d'une fixation réglable montée sur la main courante afin de maintenir le matériel en place.

Les panneaux peuvent mesurer jusqu'à 1,22 m x 2,4 m (4 ft x 8 ft), ou environ 3 m^2 (32 ft^2).

Cet accessoire est disponible pour le modèle 1930ES en Europe et en Australie seulement.

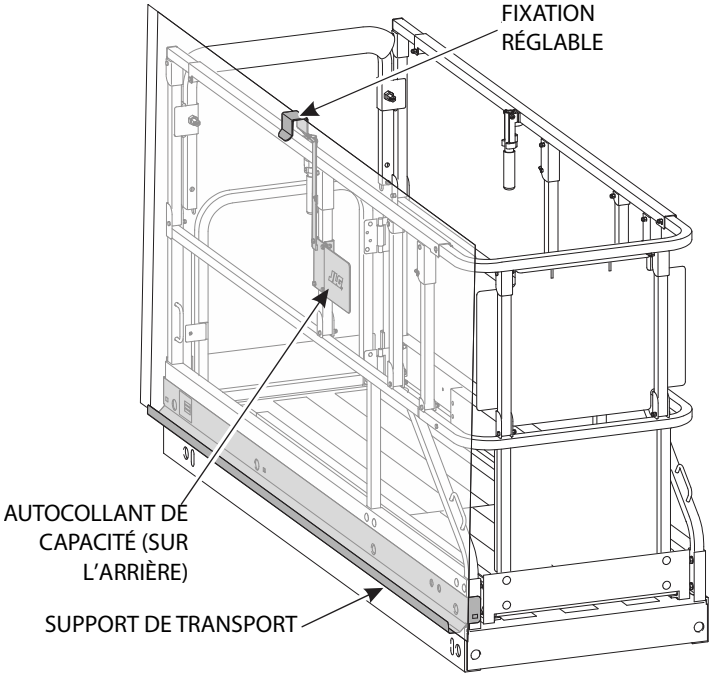

REMARQUE : *Le porte-panneaux et le porte-tuyaux ne peuvent pas être installés en même temps si un poste de travail est installé. Toutefois, ils sont interchangeables.*

Consignes de sécurité

⚠ AVERTISSEMENT

PLUSIEURS ACCESSOIRES DE MANUTENTION DE MATÉRIEL PEUVENT ÊTRE INSTALLÉS, MAIS UN SEUL PEUT ÊTRE CHARGÉ À LA FOIS, SAUF ACCORD DE JLG INDUSTRIES, INC.

⚠ AVERTISSEMENT

CET ACCESSOIRE AFFECTE LA CAPACITÉ TOTALE DE LA PLATE-FORME. CONSULTER L'AUTOCOLLANT INDIQUANT LA CAPACITÉ ET ADAPTER EN CONSÉQUENCE.

⚠ AVERTISSEMENT

LORSQUE LE PORTE-PANNEAUX EST CHARGÉ, L'AUGMENTATION DE LA SURFACE EXPOSÉE AU VENT RÉDUIT LA STABILITÉ. CONSULTER L'AUTOCOLLANT POUR CONNAÎTRE LA TAILLE MAXIMALE DES PANNEAUX EN FONCTION DE LA FORCE DU VENT.

- S'assurer que personne ne se trouve sous la plate-forme.
- Ne pas quitter la plate-forme en sautant par-dessus les rambardes ni se tenir sur les rambardes.
- Retirer le support quand il ne sert pas.

Préparation et inspection

- S'assurer que tous les composants sont correctement fixés à la plate-forme.
- Vérifier qu'il n'y a pas de composants manquants ou endommagés. Les remplacer si nécessaire.
- Vérifier l'absence d'écrous et de boulons desserrés. Si nécessaire, serrer conformément au tableau des couples de serrage de la Section 1 du manuel d'entretien des nacelles à ciseaux ES.
- Remplacer tout autocollant manquant ou illisible.
- Remplacer toute sangle abîmée ou effilochée.

Utilisation

1. Installer le porte-panneaux sur l'extérieur de la plate-forme.
2. Charger le porte-panneaux avec le matériel à transporter et le maintenir avec la fixation réglable.
3. Positionner le panneau à l'emplacement souhaité.
4. Retirer le porte-panneaux une fois l'opération terminée.

5.6 PORTE-TUYAUX

Le porte-tuyaux permet de stocker des tuyaux ou des gaines sur la plate-forme en évitant toute détérioration des rambardes et en optimisant l'utilisation de la plate-forme lors du transport de matériel en hauteur. Il est constitué de deux râteliers fixé à la main courante inférieure, et de sangles réglables permettant de maintenir la charge en place.

Cet accessoire est disponible pour le modèle 1930ES en Europe et en Australie seulement.

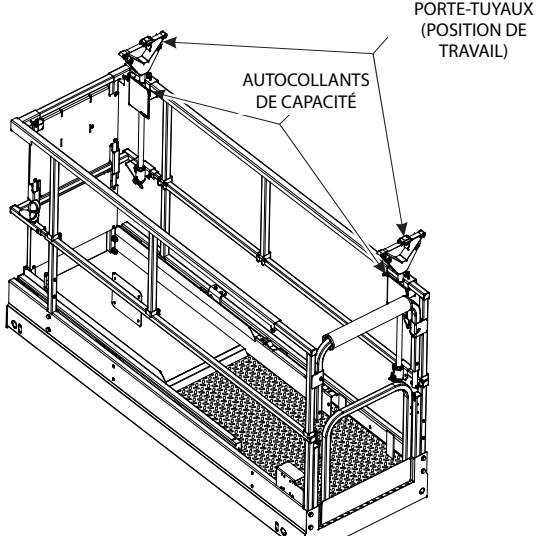

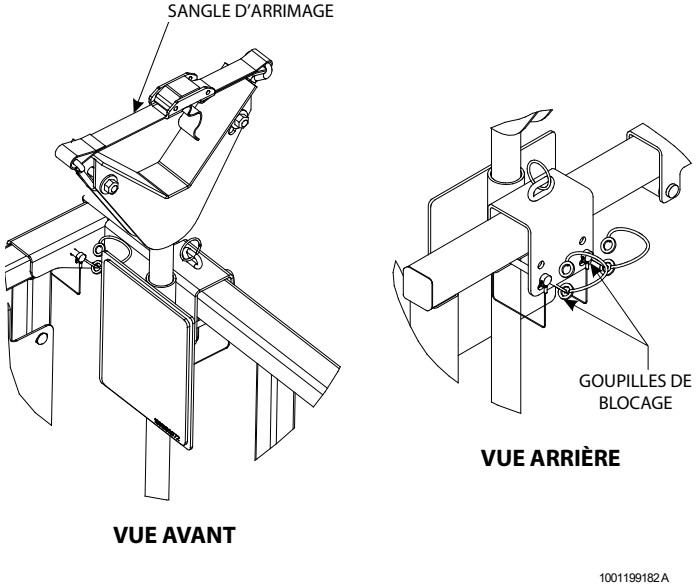

REMARQUE : *Le porte-panneaux et le porte-tuyaux ne peuvent pas être installés en même temps si un poste de travail est installé. Toutefois, ils sont interchangeables.*

Consignes de sécurité

⚠ AVERTISSEMENT

PLUSIEURS ACCESSOIRES DE MANUTENTION DE MATÉRIEL PEUVENT ÊTRE INSTALLÉS, MAIS UN SEUL PEUT ÊTRE CHARGÉ À LA FOIS, SAUF ACCORD DE JLG INDUSTRIES, INC.

⚠ AVERTISSEMENT

CET ACCESSOIRE AFFECTE LA CAPACITÉ TOTALE DE LA PLATE-FORME. CONSULTER L'AUTOCOLLANT INDIQUANT LA CAPACITÉ ET ADAPTER EN CONSÉQUENCE. NE PAS SURCHARGER LE PORTE-TUYAUX.

- S'assurer que personne ne se trouve sous la plate-forme.
- Ne pas quitter la plate-forme en sautant par-dessus les rambardes ni se tenir sur les rambardes.
- Ne pas déplacer la machine tant que le matériel n'est pas correctement attaché.
- Remettre les râteliers en position d'arrimage quand ils ne sont pas utilisés.

Préparation et inspection

- S'assurer que tous les composants sont correctement fixés à la plate-forme.
- Vérifier qu'il n'y a pas de composants manquants ou endommagés. Les remplacer si nécessaire.
- Vérifier l'absence d'écrous et de boulons desserrés. Si nécessaire, serrer conformément au tableau des couples de serrage de la Section 1 du manuel d'entretien des nacelles à ciseaux ES.
- Remplacer tout autocollant manquant ou illisible.
- Remplacer toute sangle abîmée ou effilochée.

Utilisation

1. Pour préparer le chargement des râteliers, retirer les goupilles de blocage, faire tourner chaque râtelier de 90 degrés, de la position d'arrimage à la position de travail, puis les fixer en place à l'aide des goupilles de blocage.
2. Placer le matériel sur les râteliers en distribuant le poids de manière homogène sur les deux râteliers. Ne pas dépasser la charge nominale spécifiée sur l'autocollant.
3. Faire passer les sangles d'arrimage le long du matériel chargé, puis les serrer.

4. Pour décharger le matériel, relâcher et retirer les sangles d'arrimage, puis retirer avec précaution le matériel des râteliers.

REMARQUE : *Remettre en place les sangles d'arrimage sur le matériel restant avant de continuer à utiliser la machine.*

5. Lorsque les râteliers ne sont pas utilisés, retirer les goupilles de blocage, faire tourner les râteliers de 90 degrés en position d'arrimage et réinstaller les goupilles de blocage.

5.7 KIT USINE

Le kit usine inclut des accessoires spécifiques pour faciliter les différentes tâches réalisées dans une usine de production. Cet ensemble d'accessoires inclut des porte-tuyaux, un QuikWelder, un étau et un poste de travail WorkStation avec prise 12 V. Voir les options individuelles dans cette section pour consulter leur description et leurs fonctions.

Le kit usine est disponible uniquement pour les modèles 2646ES et 3246ES.

Consignes de sécurité

⚠ AVERTISSEMENT

CES ACCESSOIRES AFFECTENT LA CAPACITÉ TOTALE DE LA PLATE-FORME. CONSULTER LES AUTOCOLLANTS INDIQUANT LA CAPACITÉ ET ADAPTER EN CONSÉQUENCE. NE PAS SURCHARGER LA PLATE-FORME NI AUCUN DES ACCESSOIRES.

REMARQUE : *Le poste de travail WorkStation peut être fixé à n'importe quel endroit de la plate-forme sous réserve qu'il soit monté du côté opposé de la plate-forme par rapport à l'étau et au QuikWelder.*

REMARQUE : *Le porte-panneaux et le porte-tuyaux sont interchangeables.*

- Veiller à ce que toutes les goupilles d'ouverture et/ou les sangles velcro de tous les accessoires soient attachées en permanence.
- Ne pas transporter la machine sans que les accessoires soient attachés et arrimés en toute sécurité.
- S'assurer que personne ne se trouve sous la plate-forme.
- Ne pas quitter la plate-forme en sautant par-dessus les rambardes ni se tenir sur les rambardes.
- Retirer les accessoires ou les remettre en position d'arrimage quand ils ne sont pas utilisés.

Préparation et inspection

- S'assurer que tous les composants sont correctement fixés à la plate-forme.
- Vérifier qu'il n'y a pas de composants manquants ou endommagés. Les remplacer si nécessaire.
- Vérifier l'absence d'écrous et de boulons desserrés. Si nécessaire, serrer conformément au tableau des couples de serrage de la Section 1 du manuel d'entretien des nacelles à ciseaux ES.
- Remplacer tout autocollant manquant ou illisible.
- Remplacer toute sangle abîmée ou effilochée.

Utilisation

Consulter chaque accessoire dans cette rubrique pour connaître les instructions spécifiques d'utilisation.

5.8 PROTECTION DU BOÎTIER DE LA PLATE-FORME

Cet accessoire permet de protéger le boîtier de commandes de la plate-forme des éléments et de l'usure normale.

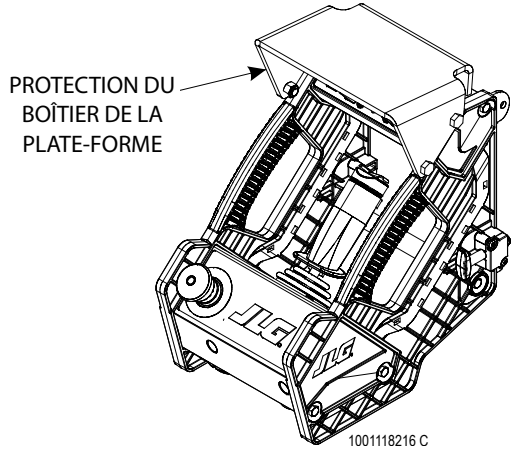

5.9 CROCHET DE SUSPENSION DU BOÎTIER DE LA PLATE-FORME

Cet accessoire fournit un crochet permettant de suspendre le boîtier de commandes de la plate-forme sur les rambardes de la plate-forme.

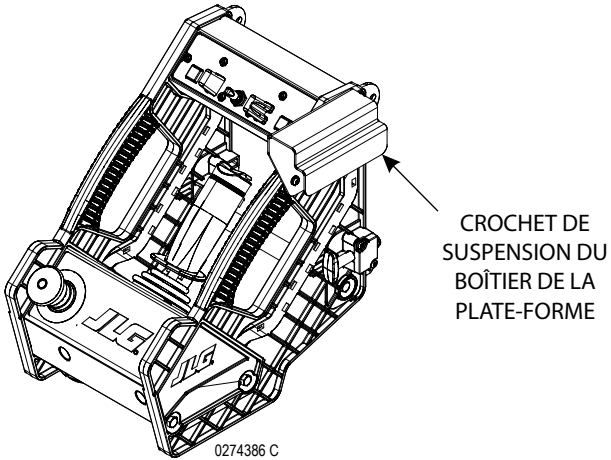

5.10 GARNITURE DES RAMBARDES DE LA PLATE-FORME

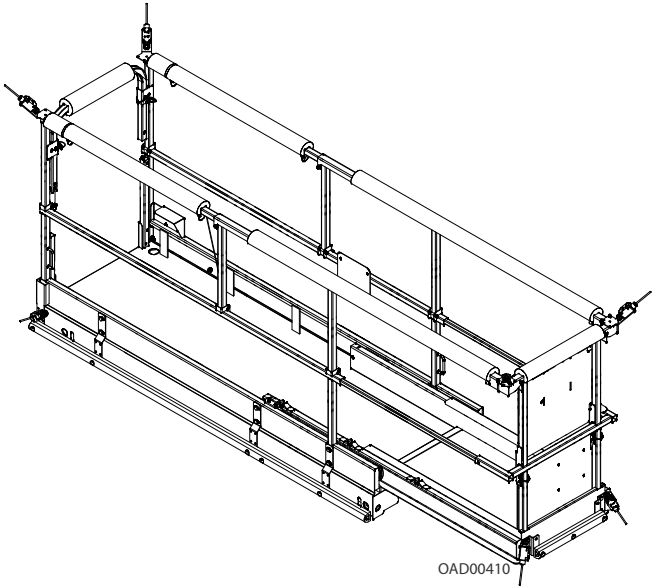

REMARQUE : *L'option avec contacteurs de fin de course est illustrée.*

La garniture des rambardes de la plate-forme fournit un amortissement permettant d'éviter d'endommager la plate-forme ainsi que les objets qu'elle est susceptible de rencontrer sur le terrain.

L'option avec contacteurs de fin de course annule le fonctionnement et le mouvement normaux de la plate-forme si l'un des contacteurs est actionné par un obstacle situé à proximité immédiate de la machine.

Fonctionnement des contacteurs de fin de course

Lorsque l'un des contacteurs de fin de course est actionné, les fonctions de la machine sont désactivées et une alarme retentit (trois tonalités). Tant que l'obstacle est présent, la machine ne peut pas être déplacée.

Pour réinitialiser les contacteurs en **mode plate-forme** :

1. Relâcher la fonction sélectionnée.
2. Appuyer sans relâcher sur le bouton de l'avertisseur sonore.
3. Réactiver la fonction sélectionnée en sens inverse.

Pour réinitialiser les contacteurs en **mode sol** :

1. Relâcher la fonction sélectionnée.
2. Réactiver la fonction sélectionnée en sens inverse.

REMARQUE : *Les fonctions inversées se déplacent en vitesse d'approche jusqu'à ce que le contacteur de fin de course ne soit plus actionné.*

5.11 PROJECTEURS DE TRAVAIL DE LA PLATE-FORME

Les projecteurs de travail de la plate-forme sont composés de deux, projecteurs 24 V fixés aux rambardes de la plate-forme.

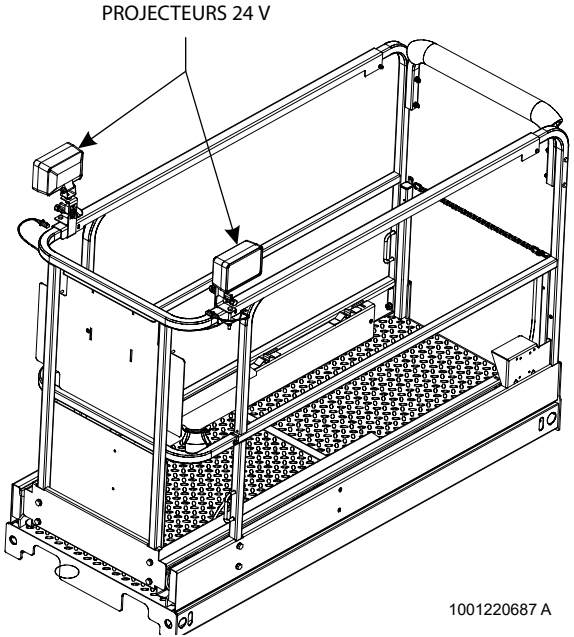

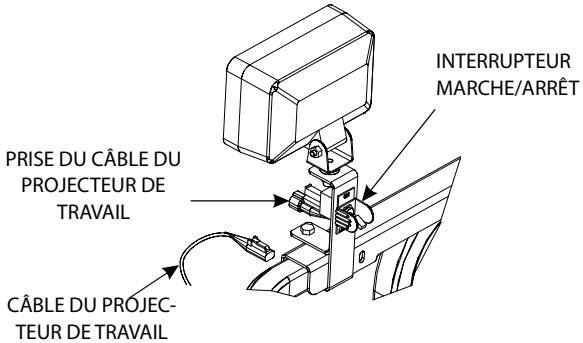

Utilisation

Brancher le câble du projecteur de travail. Basculer d'interrupteur Marche/Arrêt pour allumer ou éteindre le projecteur.

5.12 KIT PLOMBIER

Le kit plombier inclut des accessoires spécifiques pour faciliter les différentes tâches réalisées par un plombier. Cet ensemble d'accessoires inclut des porte-tuyaux, un étau et un poste de travail WorkStation avec prise 12 V. Voir les options individuelles dans cette section pour consulter leur description et leurs fonctions.

Le kit plombier est disponible uniquement pour les modèles 2646ES et 3246ES.

Consignes de sécurité

REMARQUE : *Le poste de travail WorkStation peut être fixé à n'importe quel endroit de la plate-forme sous réserve qu'il soit monté du côté opposé de la plate-forme par rapport à l'étau.*

⚠ AVERTISSEMENT

CES ACCESSOIRES AFFECTENT LA CAPACITÉ TOTALE DE LA PLATE-FORME. CONSULTER LES AUTOCOLLANTS INDIQUANT LA CAPACITÉ ET ADAPTER EN CONSÉQUENCE. NE PAS SURCHARGER LA PLATE-FORME NI AUCUN DES ACCESSOIRES.

- Veiller à ce que toutes les goupilles d'ouverture et/ou les sangles velcro de tous les accessoires soient attachées en permanence.
- Ne pas transporter la machine sans que les accessoires soient attachés et arrimés en toute sécurité.
- S'assurer que personne ne se trouve sous la plate-forme.
- Ne pas quitter la plate-forme en sautant par-dessus les rambardes ni se tenir sur les rambardes.
- Retirer les accessoires ou les remettre en position d'arrimage quand ils ne sont pas utilisés.

Préparation et inspection

- S'assurer que tous les composants sont correctement fixés à la plate-forme.
- Vérifier qu'il n'y a pas de composants manquants ou endommagés. Les remplacer si nécessaire.
- Vérifier l'absence d'écrous et de boulons desserrés. Serrer conformément au tableau des couples de serrage de JLG, si nécessaire.
- Remplacer tout autocollant manquant ou illisible.
- Remplacer toute sangle abîmée ou effilochée.

Utilisation

Consulter chaque accessoire dans cette rubrique pour connaître les instructions spécifiques d'utilisation.

5.13 QUICKWELDER™

Le QuickWelder™ de JLG est un poste de soudure Miller avec dévidoir autonome. Capable de souder l'acier fin comme épais avec un seul poste, il est deux fois plus puissant qu'un poste de soudure à brancher de 110 V alimentation 200 A). Un régulateur de débit de gaz et un mode de soudure par point intégré sont inclus pour les opérations sur métal fin. Un extincteur et installé sur le montant avant de la plate-forme.

Cet accessoire nécessite une préparation QuickWelder™, un câble de longueur variable selon le modèle, qui se branche à la batterie de la machine et fournit l'alimentation à l'appareil.

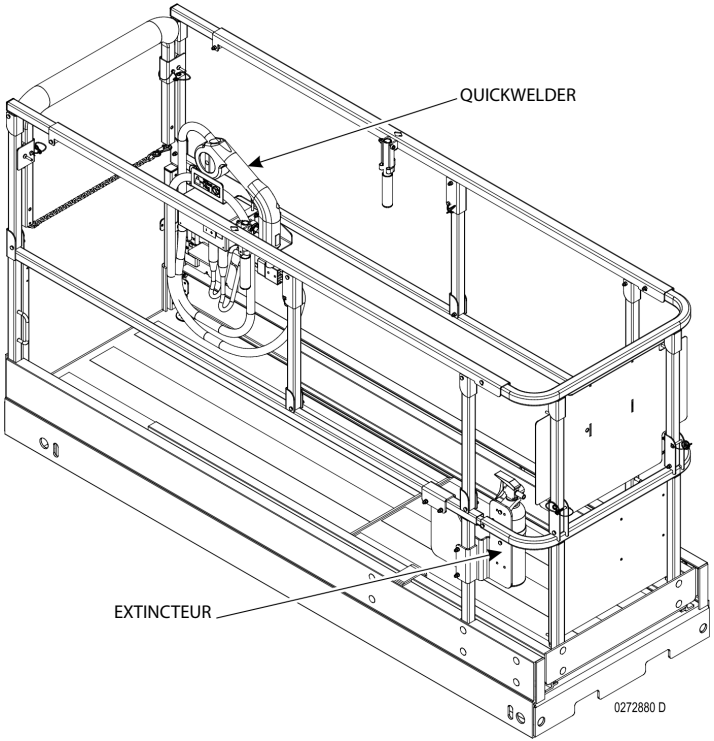

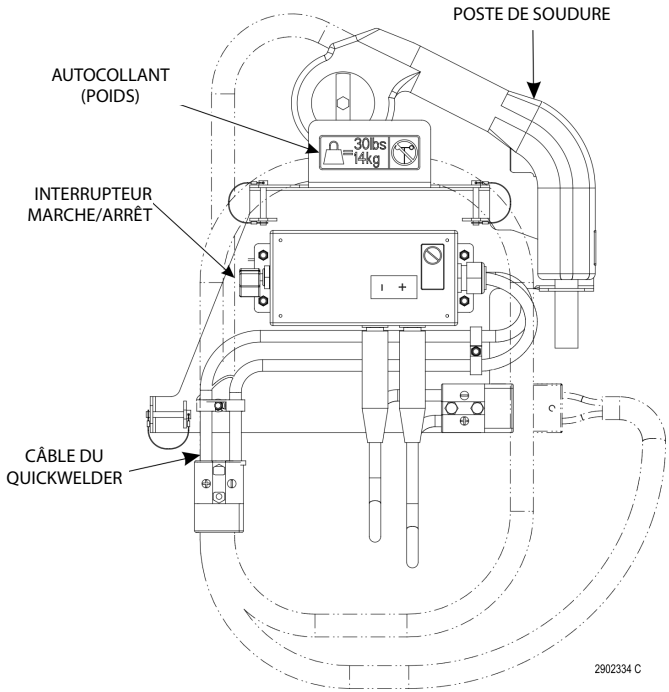

REMARQUE : *Le QuickWelder peut être installé en même temps que le porte-panneaux ou que le porte-tuyaux. cependant, les deux accessoires doivent être installés sur les côtés opposés de la plate-forme.*

REMARQUE : *Si le poste de travail WorkStation est installé, le QuickWelder doit être monté du côté opposé de la plate-forme.*

Consignes de sécurité

⚠ AVERTISSEMENT

CET ACCESSOIRE AFFECTE LA CAPACITÉ TOTALE DE LA PLATE-FORME. CONSULTER L'AUTOCOLLANT INDIQUANT LA CAPACITÉ ET ADAPTER EN CONSÉQUENCE.

- S'assurer que la polarité des fils est correcte.
- Porter les vêtements et dispositifs de protection appropriés pour la soudure.
- Utiliser une taille de baguette et les caractéristiques d'alimentation correctes.
- Ne pas utiliser de cordons électriques sans les mettre à la masse.
- Ne pas utiliser d'outils électriques dans l'eau.
- Ne pas souder sur la plate-forme.
- Ne pas utiliser la plate-forme comme prise de masse.

Préparation et inspection

- S'assurer que tous les composants sont correctement fixés à la plate-forme.
- Vérifier qu'il n'y a pas de composants manquants ou endommagés. Les remplacer si nécessaire.
- Vérifier l'absence d'écrous et de boulons desserrés. Si nécessaire, serrer conformément au tableau des couples de serrage de la Section 1 du manuel d'entretien des nacelles à ciseaux ES.
- Remplacer tout autocollant manquant ou illisible.
- Veillez à ce que l'extincteur soit complètement chargé, opérationnel et installé sur le montant avant de la plate-forme
- S'assurer que le câble d'alimentation est branché à la batterie et acheminé le long de l'ensemble de bras avec le câble de la plate-forme.

Utilisation

1. Fixer le fil de terre sur le matériau à souder.
2. Veiller à ce que les câbles soient branchés au boîtier du QuikWelder™.
3. Placer le poste de soudure en position de travail.
4. Activer l'interrupteur principal.
5. Placer le poste de soudure sur le matériau à souder. Presser la détente pour alimenter le matériau en fil à souder.
6. Ajuster la vitesse d'alimentation en fil à souder à l'aide du bouton de sélection du pistolet.
7. Désactiver l'interrupteur principal et remettre le poste de soudure en position d'arrimage lorsqu'il n'est pas utilisé.

5.14 ÉTAU

L'étau permet de tenir une pièce pendant que l'opérateur travaille. Il est inclus dans les kits électricien, usine et plombier, disponibles uniquement pour les modèles 2646ES et 3246ES.

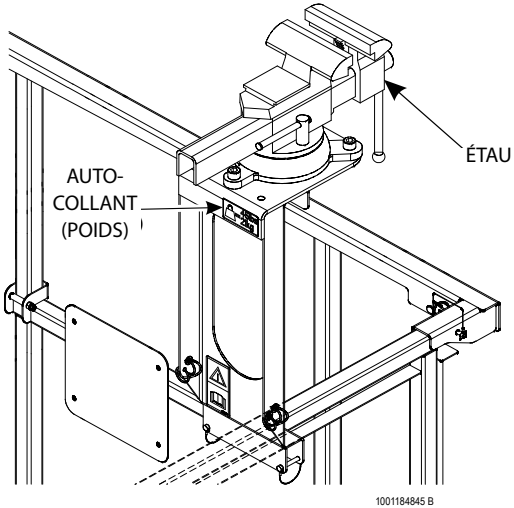

REMARQUE : *Si le poste de travail WorkStation est installé, il doit être monté du côté opposé de la plate-forme par rapport à l'étau.*

Consignes de sécurité

⚠ AVERTISSEMENT

CET ACCESSOIRE AFFECTE LA CAPACITÉ TOTALE DE LA PLATE-FORME. CONSULTER L'AUTOCOLLANT INDIQUANT LA CAPACITÉ ET ADAPTER EN CONSÉQUENCE.

- Ne pas déplacer la machine lorsqu'une pièce se trouve dans l'étau.

Préparation et inspection

- S'assurer que l'étau est correctement fixé à la plate-forme.
- Vérifier qu'il n'y a pas de composants manquants ou endommagés. Les remplacer si nécessaire.
- Vérifier l'absence d'écrous et de boulons desserrés. Si nécessaire, serrer conformément au tableau des couples de serrage de la Section 1 du manuel d'entretien des nacelles à ciseaux ES.
- Remplacer tout autocollant manquant ou illisible.
- Le retirer lorsqu'il n'est pas utilisé.

Utilisation

1. Placer la pièce dans l'étau.
2. Serrer la poignée jusqu'à ce que la pièce soit bien fixée.
3. Commencer à travailler.

5.15 POSTE DE TRAVAIL WORKSTATION

Le poste de travail WorkStation offre un espace de rangement supplémentaire pour les outils et objets, ainsi qu'un plan de travail réglable. Il est disponible avec ou sans alimentation électrique : l'option avec alimentation comprend une prise 12 V alimentée par la batterie de la machine.

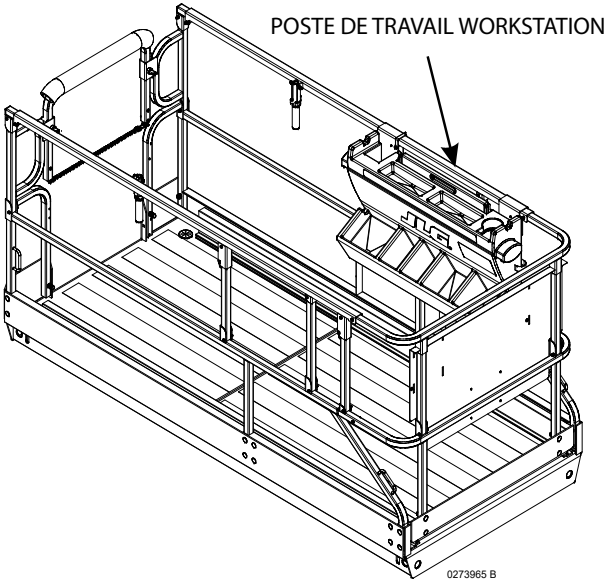

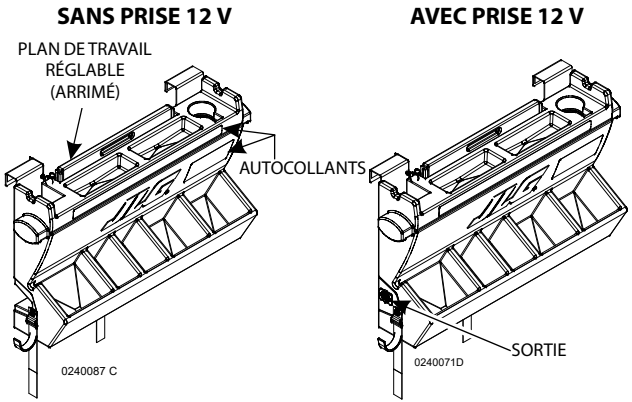

REMARQUE : *Le poste de travail WorkStation peut être fixé n'importe où sur la plate-forme, sauf si la machine est équipée d'un autre accessoire, auquel cas, le poste de travail devra être fixé du côté opposé.*

Consignes de sécurité

⚠ AVERTISSEMENT

CET ACCESSOIRE AFFECTE LA CAPACITÉ DE LA PLATE-FORME. CONSULTER L'AUTOCOLLANT INDIQUANT LA CAPACITÉ ET ADAPTER EN CONSÉQUENCE.

- Remettre le plan de travail réglable en position arrimée une fois le travail terminé.
- Ne pas déplacer la machine tant que toutes les pièces ne sont pas correctement fixées ou rangées.

Préparation et inspection

- S'assurer que le poste de travail est correctement fixé à la plate-forme.
- Vérifier qu'il n'y a pas de composants manquants ou endommagés. Les remplacer si nécessaire.
- Vérifier l'absence d'écrous et de boulons desserrés. Si nécessaire, serrer conformément au tableau des couples de serrage de la Section 1 du manuel d'entretien des nacelles à ciseaux ES.
- Remplacer tout autocollant manquant ou illisible.

Poste de travail WorkStation avec alimentation électrique uniquement :

- S'assurer que le câble d'alimentation est branché à la batterie et acheminé le long du châssis et correctement sanglé.
- Vérifier l'absence de détérioration de la prise 12 V et du câblage. Remplacer tout composant endommagé.

Utilisation

Pour utiliser le plan de travail réglable, soulever la poignée et placer le plan de travail en travers du poste de travail.

SECTION 6. CARACTÉRISTIQUES GÉNÉRALES ET MAINTENANCE POUR L'OPÉRATEUR

6.1 INTRODUCTION

Cette section du manuel fournit les informations supplémentaires nécessaires à l'opérateur pour pouvoir utiliser et maintenir correctement cette machine.

La partie maintenance de cette section est prévue pour aider l'opérateur de la machine à effectuer seulement les tâches quotidiennes de maintenance ; elle ne remplace pas le Programme de maintenance préventive et d'inspection inclus dans le manuel d'entretien et de maintenance.

Autres publications disponibles spécifiques à cette machine

Manuel d'entretien et de maintenance 3121656

Manuels des pièces illustrées
- 1930ES 3121275
- 2032/2632ES 3121682
- 2646/3246ES 3121275

6.2 CARACTÉRISTIQUES DE FONCTIONNEMENT

Tableau 6-1. Caractéristiques de fonctionnement

Modèle	1930ES	2032ES	2632ES	2646ES	3246ES
Déclivité maximum en position d'arrimage (inclinaison admissible) - Voir la Figure 3-5., page 3-19	25 %	25 %	25 %	25 %	25 %
Déclivité maximum en position d'arrimage (dévers) - Voir la Figure 3-5., page 3-19	5°	5°	5°	5°	5°
Hauteur maximale de la plate-forme	5,70 m 18.8 ft	6,10 m 20 ft	7,75 m 25.4 ft	7,95 m 26 ft	9,70 m 31.75 ft
Charge maximale des pneus : ANSI CE	 620 kg (1365 lb) 699 kg (1540 lb)	 755 kg (1660 lb) 832 kg (1835 lb)	 832 kg (1835 lb)	 939 kg (2070 lb) 1 052 kg (2320 lb)	 939 kg (2070 lb) 1 052 kg (2320 lb)
Pression au sol (ANSI)	7,7 kg/cm^2 (109 psi)	5,7 kg/cm^2 (81 psi)	6,3 kg/cm^2 (90 psi)	6,1 kg/cm^2 (87 psi)	6,1 kg/cm^2 (87 psi)
Pression au sol (CE)	8,7 kg/cm^2 (123 psi)	6,3 kg/cm^2 (90 psi)	6,3 kg/cm^2 (90 psi)	6,9 kg/cm^2 (98 psi)	6,9 kg/cm^2 (98 psi)
Vitesse de translation maximale	4,8 km/h (3 mph)	4,8 km/h (3 mph)	4,4 km/h (2.75 mph)	4 km/h (2.5 mph)	4 km/h (2.5 mph)
Vitesse maximale du vent	12,5 m/s (28 mph) *(Selon le modèle, le marché et la sélection en intérieur/extérieur, voir Tableau 6-2., Capacités de la plate-forme, page 6-5)*				

Tableau 6-1. Caractéristiques de fonctionnement

Modèle	1930ES	2032ES	2632ES	2646ES	3246ES
Force latérale manuelle horizontale maximale :					
ANSI/CSA	445 N (100 lb force)	533 N (120 lb force)	S/O	667 N (150 lb force)	S/O
ANSI/CSA (Intérieur)	S/O	S/O	S/O	S/O	S/O
ANSI/CSA (Extérieur)	S/O	S/O	S/O	S/O	S/O
ANSI/CSA (Zone A)	S/O	S/O	533 N (120 lb force)	S/O	667 N (150 lb force)
ANSI/CSA (Zone B)	S/O	S/O	445 N (100 lb force)	S/O	467 N (105 lb force)
CE (Intérieur)	400 N (90 lb force)	400 N (90 lb force)	400 N (90 lb force)	400 N (90 lb force)	400 N (90 lb force)
CE (Extérieur)	200 N (45 lb force)	200 N (45 lb force)	S/O	400 N (90 lb force)	200 N (45 lb force)
AUS (Intérieur)	400 N (90 lb force)	400 N (90 lb force)	S/O	400 N (90 lb force)	S/O
AUS (Intérieur Zone A)	S/O	S/O	400 N (90 lb force)	S/O	400 N (90 lb force)
AUS (Intérieur Zone B)	S/O	S/O	400 N (90 lb force)	S/O	400 N (90 lb force)
AUS (Extérieur)	200 N (45 lb force)	200 N (45 lb force)	S/O	400 N (90 lb force)	S/O
AUS (Extérieur Zone A)	S/O	S/O	S/O	S/O	S/O
AUS (Extérieur Zone B)	S/O	S/O	S/O	S/O	200 N (45 lb force)
Pression hydraulique maximum	1900 psi	1900 psi	1900 psi (simple) 1900 psi (double)	1900 psi	1900 psi
Angle de direction intérieur	90°	90°	90°	90°	90°
Angle de direction extérieur	69°	73°	73°	67°	67°
Tension du circuit électrique (c.c.)	24 V	24 V	24 V	24 V	24 V
Poids brut approximatif de la machine — ANSI/CSA	2710 lb	3610 lb	4635 lb (simple) 4610 lb (double)	4975 lb	4975 lb

Tableau 6-1. Caractéristiques de fonctionnement

Modèle	1930ES	2032ES	2632ES	2646ES	3246ES
Poids brut approximatif de la machine — CE/Australie	1 506 kg	1 966 kg	2 102 kg (simple) 2 091 kg (double)	2 737 kg	2 903 kg
Poids brut approximatif de la machine — Japon	1 229 kg	1 637 kg	2 102 kg (simple) 2 091 kg (double)	2 257 kg	2 257 kg
Garde au sol avec système de protection contre les nids-de-poule relevé	8,9 cm (3.5 in)			12,7 cm (5 in)	
Garde au sol avec système de protection contre les nids-de-poule abaissé	2,5 cm (1 in)	1,9 cm (0,75 in)			

Tableau 6-2. Capacités de la plate-forme

MODÈLE	ANSI/CSA/JPN		CE				AUSTRALIE			
			INTÉRIEUR		EXTÉRIEUR		INTÉRIEUR		EXTÉRIEUR	
	Charge max.	Nombre de personnes max.	Charge max.	Nombre de personnes max.	Charge max.	Nombre de personnes max.	Charge max.	Nombre de personnes max.	Charge max.	Nombre de personnes max.
1930ES	227 kg (500 lb)	2	230 kg	2	120 kg	1	230 kg	2	120 kg	1
2032ES	363 kg (800 lb)	2	360 kg	2	160 kg	1	360 kg	2	160 kg	1
2632ES simple charge	227 kg (500 lb)	2	230 kg	2	S/O	S/O	230 kg	2	S/O	S/O
2632ES double charge à 20 ft	363 kg (800 lb)	2	360 kg	2	S/O	S/O	360 kg	2	S/O	S/O
2632ES double charge à 26 ft	227 kg (500 lb)	2	230 kg	2	S/O	S/O	230 kg	2	S/O	S/O
2646ES	454 kg (1000 lb)	2	450 kg	2	230 kg	2	450 kg	2	230 kg	2
3246ES à 26 ft	Zone A 454 kg (1000 lb)	2	450 kg	2	320 kg	1	450 kg	2	320 kg	1
3246ES à 32 ft	Zone B 317 kg (700 lb)	2	320 kg	2	320 kg	1	320 kg	2	320 kg	1

Dimensions

Tableau 6-3. Dimensions

Modèle	1930ES		2032ES		2632ES		2646ES		3246ES	
Unité de mesure	mètres	ft	mètres	ft	mètres	ft	mètres	ft	mètres	ft
Hauteur de la plate-forme — Relevée	5,70	18.8	6,10	20	7,75	25.4	7,95	26	9,70	32
Hauteur de la plate-forme — Arrimée	0,9	2.9	1,1	3.6	1,2	4	1,2	4	1,2	4
Hauteur de travail	7,6	25	7,9	26	9,8	32	9,8	32	11,6	38
Hauteur hors tout de la machine arrimée — Rambardes relevées	2	6.5	2,2	7.2	2,3	7.7	2,3	7.7	2,3	7.7
Hauteur hors tout de la machine arrimée — Rambardes repliées	1,6	5.2	1,8	6	1,9	6.4	1,9	6.4	1,9	6.4
Hauteur des rambardes (du plancher de la plate-forme)	1,1	3.6	1,1	3.6	1,1	3.6	1,1	3.6	1,1	3.6
Largeur hors tout de la machine	0,8	2.5	0,81	2.66	0,81	2.66	1,2	3.7	1,2	3.7
Longueur hors tout de la machine — Plancher rétracté	1,9	6	2,3	7.5	2,3	7.5	2,5	8.2	2,5	8.2
Longueur hors tout de la machine — Plancher étendu	2,8	9	3,2	10.5	3,2	10.5	3,8	12.4	3,8	12.4
Taille de la plate-forme — Longueur	1,9	6.1	2,3	7.5	2,3	7.5	2,5	8.2	2,5	8.2
Taille de la plate-forme — Largeur	0,8	2.5	0,8	2.5	0,76	2.5	1,1	3.7	1,1	3.7
Longueur de l'extension de la plate-forme	0,9	3	0,9	3	0,9	3	1,3	4.2	1,3	4.2
Empattement	160 cm	63 in	188 cm	74 in	188 cm	74 in	209 cm	82.3 in	209 cm	82.3 in

Moteurs

Moteur de translation

Type : À enroulement, Sepex 24 V c.c.

Alimentation : 0,65 hp à 3 750 tr/mn

Pompe hydraulique/Moteur électrique (Tous modèles)

Type : Aimant permanent à excitation en série 24 V c.c.

Alimentation : 3 kW

Batteries

Tableau 6-4. Caractéristiques des batteries

Tension	6 V par batterie
Ah (batterie standard)	220 A
Ah (batterie à rendement élevé en option)	245 A

Chargeur de batterie

Tableau 6-5. Caractéristiques du chargeur de batterie

DESCRIPTION	Delta-Q	Eagle Performance	Green Power
SORTIE			
Tension de sortie directe nominale	24 V		
Tension de sortie directe maximum	33,6 V	31,92 V	34 V
Intensité de sortie directe maximum	25 A		30 A
Intensité de blocage maximum	20 A	—	1 A à 24 V
ENTRÉE			
Tension alternative en entrée	85–265 V c.a.	108–132 V c.a.	100–240 V c.a.
Tension alternative nominale en entrée	120–230 V c.a.	120 V c.a.	--
Fréquence d'entrée c.a.	45–65 Hz		
Intensité en entrée, courant alternatif maximum	12 A à108 V c.a.		8,5 A

Tableau 6-5. Caractéristiques du chargeur de batterie

UTILISATION			
Indicateur de charge	DEL jaune	Rouge : 30/60/90 %	DEL jaune
Témoin de charge à 100 %	DEL verte		
Témoin d'anomalie	DEL rouge	DEL diverses	DEL rouge
PROTECTION			
Inversion de polarité en sortie	Protection électronique — Réinitialisation automatique		
Court-circuit en sortie	Protection électronique — Réinitialisation automatique		
Surcharge c.a.	Limite d'intensité		
Surcharge c.c.	Limite d'intensité	—	Limite d'intensité
MÉCANIQUE			
Température de fonctionnement	–30 °C à +50 °C (–22 °F à +122 °F)		-20 °C à 50 °C (-4 °F à 122 °F)
Boîtier	Aluminium résistant aux chocs et à l'eau		—

Chargeur de batterie/inverseur c.a.

Tableau 6-6. Caractéristiques du chargeur de batterie/ inverseur c.a.

DESCRIPTION	Xantrex 1001093839
INVERSEUR C.A.	
Puissance de sortie (continue)	1 000 W
Puissance de sortie (crête)	3 000 W
Intensité de sortie alternative	36 A
Tension de sortie alternative	115 à 125 V c.a.
Fréquence de sortie	60 Hz
Tension continue en entrée	21,2 à 29 V c.c.
Marche/arrêt à distance	Oui
CHARGEUR	
Tension de sortie directe nominale	28 V c.c.
Tension de sortie directe maximum	33 V c.c.
Intensité de sortie directe maximum	23 à 27 A c.c.
Intensité de blocage requise	1 A
Tension d'entrée (c.a.)	100 à 130 V c.a.
Tension d'entrée nominale (c.a.)	120 V c.a.

Tableau 6-6. Caractéristiques du chargeur de batterie/ inverseur c.a.

Fréquence d'entrée	54 à 66 Hz
UTILISATION	
Indicateur de charge	DEL jaune
Témoin de charge à 100 %	DEL verte
Témoin d'anomalie	DEL rouge
PROTECTION	
Inversion de polarité c.c. en sortie	Fusible remplaçable 125 A
Court-circuit c.a. en sortie	Protection électronique — Réinitialisation automatique
Surcharge c.a.	Fusible de chargeur à fusion lente interne de 20 A
Surcharge c.c.	Tension limitée — Commande interne
MÉCANIQUE	
Température de fonctionnement	–40 °C à + 85 °C (–40 °F à + 185 °F)
Boîtier	Aluminium résistant aux chocs et à l'eau

Contenances

Tableau 6-7. Contenances en liquides

Modèle	1930ES/	2032ES/2632ES	2646ES/3246ES
Réservoir hydraulique	7,6 l (2 gal)	7,6 l (2 gal)	11,3 l (3 gal)
Circuit hydraulique (réservoir compris)	8,3 l (2.2 gal)	10,6 l (2.8 gal)	19,9 l (5.3 gal)

Pneus

Tableau 6-8. Caractéristiques des pneus

Modèle	1930ES	2032ES	2632ES	2646ES	3246ES
Taille	323 mm x 100 mm	406 mm x 125 mm			
Charge max. des pneus	1 134 kg (2500 lb)	1 814 kg (4000 lb)			
Couple de serrage des boulons de roue	142–163 Nm (105–120 lb-ft)				

Poids de stabilité critiques

⚠ AVERTISSEMENT

NE PAS REMPLACER D'ÉLÉMENTS ESSENTIELS À LA STABILITÉ, TELS QUE LES BATTERIES OU LES PNEUS PLEINS, PAR DES ÉLÉMENTS DE POIDS OU DE CARACTÉRISTIQUES DIFFÉRENTS. NE MODIFIER L'UNITÉ EN AUCUNE MANIÈRE QUI AFFECTE LA STABILITÉ.

Tableau 6-9. Poids de stabilité critiques

Composant	1930 ES	2032ES	2632ES	2646ES	3246ES
Pneus et roues (chacun)	9,8 kg (22 lb)	19 kg (42 lb)			
Pneus/roues et entraînements (chacun)	53 kg (117 lb)	73,4 kg (162 lb)			
Vérin de relevage	80 kg (176 lb)	93 kg (205 lb)		119 kg (263 lb)	128 kg (283 lb)
Batteries : (chacun) 220 A 220 A (utilisé avec un inverseur/chargeur) 245 A	 27 kg (60 lb) 30 kg (66 lb) S/O	 27 kg (60 lb) 30 kg (66 lb) 32 kg (70 lb)			

Lubrification

REMARQUE : *Outre les recommandations de JLG, il est déconseillé de mélanger des huiles de marques ou de types différents. Les additifs requis qu'elles contiennent, ainsi que leur viscosité peuvent en effet être différents.*

Tableau 6-10. Caractéristiques de l'huile hydraulique

CARACTÉRISTIQUE	MOBIL DTE 11M	MOBIL EAL ENVIRONSYN 32
Viscosité ISO	N° 15	N° 32
Densité API	31,9	—
Point de fluidité max.	-40 °C (-40 °F)	-51 °C (-59 °F)
Point d'éclair min.	166 °C (330 °F)	268 °C (514 °F)
CARACTÉRISTIQUES DE VISCOSITÉ		
à 40 °C	15 cSt	33,1 cSt
à 100 °C	4,1 cSt	6,36 cSt
à 100 °F	80 SUS	—
à 210 °F	43 SUS	—
cP à -30 °F	3,2	—
Indice de viscosité	140	147

6.3 MAINTENANCE POUR L'OPÉRATEUR

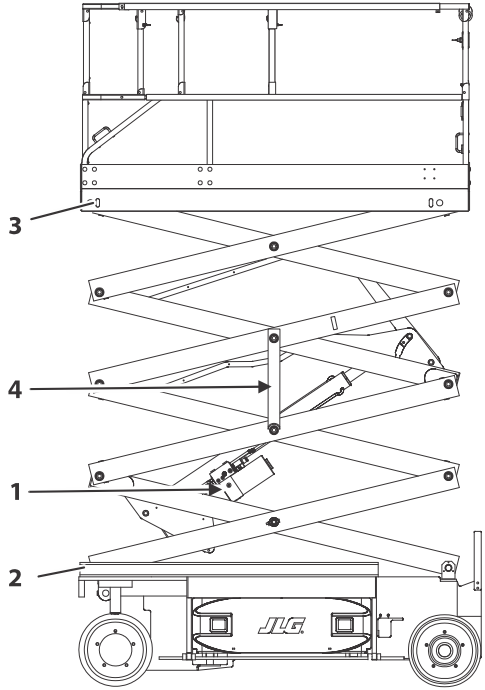

1. Huile hydraulique
2. Plaquettes coulissantes inférieures
3. Plaquettes coulissantes supérieures
4. Bras articulé - Étançon de sécurité

Figure 6-1. Schéma de lubrification

Bras articulé - Étançon de sécurité

⚠ ATTENTION

L'ÉTANÇON DE SÉCURITÉ DOIT ÊTRE UTILISÉ DÈS QU'UNE OPÉRATION D'ENTRETIEN EFFECTUÉE SUR LA MACHINE REQUIERT LE RELEVAGE DES BRAS ARTICULÉS ET UNIQUEMENT AVEC LA PLATE-FORME VIDE.

Pour engager l'étançon de sécurité, relever la plate-forme, faire pivoter l'étançon de sécurité depuis sa position d'arrimage située à droite de la machine. Abaisser la plate-forme jusqu'à ce que l'étançon de sécurité repose sur le point prévu à cet effet juste au-dessus de la goupille centrale du bras ci-dessous.

Pour ranger l'étançon de sécurité, relever la plate-forme, faire pivoter l'étançon de sécurité et le remettre dans sa position d'arrimage.

Procédure de vérification de l'huile (1)

- Point(s) de lubrification — Bouchon de remplissage
- Contenance :

1930ES/2032ES/2632ES	2646ES/3246ES
7,6 l (2 gal)	11,3 l (3 gal)

- Lubrifiant – Huile hydraulique
- Intervalle — Tous les 6 mois

1. L'élévateur à ciseaux étant sur une surface uniforme et plane et la plate-forme vide, relever la machine et sortir l'étançon de sécurité de sa position d'arrimage.
2. Continuer à relever la plate-forme jusqu'à ce que le bouchon de remplissage situé sur le côté droit du réservoir fixé au vérin de relevage soit entièrement accessible.

⚠ ATTENTION

S'ASSURER QUE LES BRAS ARTICULÉS SONT SOUTENUS CORRECTEMENT.

REMARQUE : *Les plates-formes 2632ES/2646ES/3246ES doivent être relevées plus haut que les 1930ES et 2032ES pour pouvoir accéder au bouchon d'huile.*

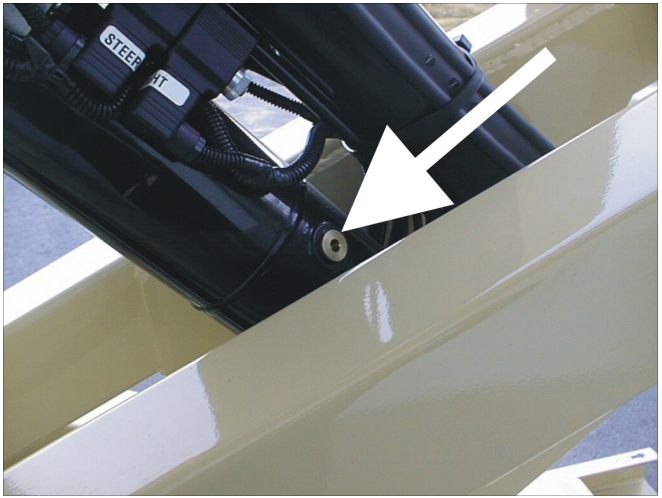

3. Nettoyer tous les débris et saletés autour du bouchon de remplissage.
4. Enlever lentement le bouchon de remplissage pour relâcher la pression éventuellement accumulée dans le réservoir.
5. Pour vérifier le niveau d'huile, abaisser la plate-forme pour qu'elle repose sur l'étançon de sécurité.

⚠ ATTENTION

IL PEUT Y AVOIR JUSQU'À 10 PSI DE PRESSION DANS LE RÉSERVOIR.

6. Le bouchon étant retiré, le niveau d'huile doit être au maximum, en haut de l'orifice de remplissage quand les bras articulés reposent sur l'étançon de sécurité.
7. S'il faut faire l'appoint, ajouter de l'huile de la qualité appropriée en utilisant un entonnoir à bec flexible ou un bidon souple en plastique. Verser jusqu'à ce que l'huile déborde de l'ouverture.

REMARQUE : *Prendre soin de ne pas introduire d'impuretés (poussière, eau, etc.) pendant que le bouchon est retiré.*

8. Remettre le bouchon et le serrer à 56 Nm (40 lb-ft).
9. Chaque fois qu'un composant hydraulique est retiré ou remplacé, actionner plusieurs fois les bras articulés et vérifier de nouveau le niveau d'huile conformément aux étapes 3 et 4.

Plaquettes coulissantes inférieures (2) et supérieures (3)

Lubrification — Graisse au lithium blanche

Intervalle — Tous les 6 mois

1. Après avoir vidé la plate-forme, élever la machine et sortir l'étançon de sécurité de sa position d'arrimage.

⚠ ATTENTION

S'ASSURER QUE LES BRAS ARTICULÉS SONT SOUTENUS CORRECTEMENT.

2. Localiser les plaquettes coulissantes inférieures et supérieures et retirer toute la saleté et les débris de la zone du rail coulissant (1, 2). Voir Figure 6-2., Rails de plaquettes coulissantes inférieures.
3. Appliquer une couche de graisse à l'intérieur et sous le rail coulissant inférieur (1) des deux côtés de la machine.

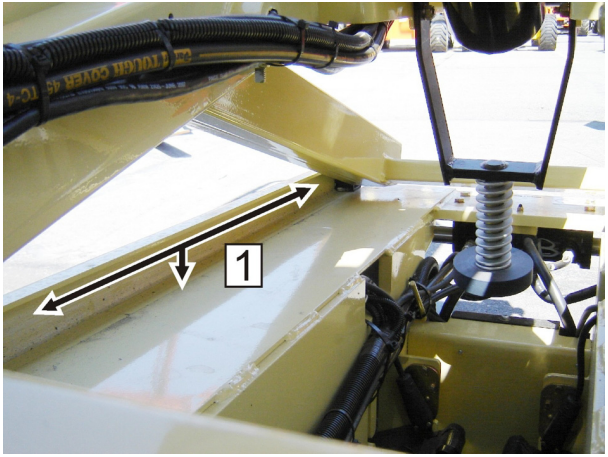

Figure 6-2. Rails de plaquettes coulissantes inférieures

4. Appliquer une couche de graisse à l'intérieur et sur le rail coulissant supérieur (2) des deux côtés de la machine. Voir Figure 6-3., Rails de plaquettes coulissantes supérieures.

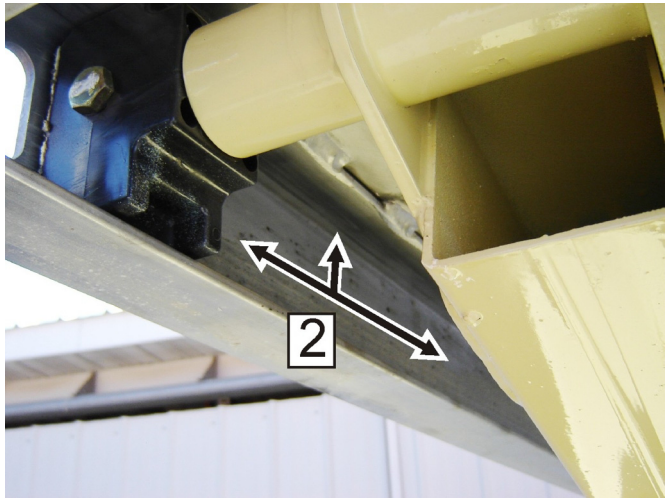

Figure 6-3. Rails de plaquettes coulissantes supérieures

REMARQUE : *Les intervalles de lubrification recommandés supposent une utilisation de la machine dans des conditions normales. Pour les machines utilisées dans des opérations multitâches et/ou soumises à des environnements ou conditions hostiles, augmenter les fréquences de lubrification en conséquence.*

6.4 PNEUS ET ROUES

Pneus usés et endommagés

Vérifier régulièrement si les pneus sont usés ou endommagés. Les pneus dont les bords sont usés ou le profil déformé doivent être remplacés. Les pneus endommagés de manière significative dans la bande de roulement ou le flanc nécessitent une évaluation immédiate avant de mettre la machine en service.

Remplacement des roues et des pneus

Les roues de rechange doivent avoir le même diamètre et le même profil que les roues d'origine. Les pneus de rechange doivent être de la même taille et dans la même gamme de charge que ceux qu'ils remplacent.

Installation des roues

Il est extrêmement important d'appliquer et de maintenir le couple de montage de roue correct.

⚠ AVERTISSEMENT

LES ÉCROUS DE ROUE DOIVENT ÊTRE POSÉS ET MAINTENUS AU COUPLE CORRECT POUR ÉVITER LE DESSERRAGE DES ROUES, LA RUPTURE DES GOUJONS ET, ÉVENTUELLEMENT, LA SÉPARATION DE LA ROUE DE L'ESSIEU. VEILLER À UTILISER UNIQUEMENT LES ÉCROUS APPARIÉS À L'ANGLE DU CÔNE DE LA ROUE.

Serrer les écrous de roue au couple approprié pour éviter que les roues se desserrent. Utiliser une clé dynamométrique pour serrer les fixations. Sans clé dynamométrique disponible, serrer les fixations avec un démonte-roue puis faire immédiatement serrer les écrous de roue au couple correct par une station-service ou le concessionnaire. Un serrage excessif résultera en la rupture des goujons ou la déformation permanente des trous de goujon de montage de la roue. La procédure correcte de fixation des roues est la suivante :

1. Amorcer tous les écrous à la main pour éviter de fausser le filetage. NE PAS utiliser de lubrifiant sur les filets ou les écrous.
2. Serrer les écrous dans l'ordre suivant.

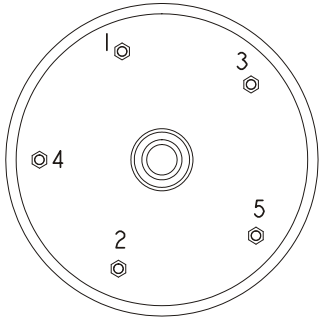

3. Le serrage des écrous doit se faire par étapes. Suivre l'ordre recommandé pour serrer les écrous conformément au couple de serrage spécifié.

Tableau 6-11. Tableau des couples de serrage des roues

ORDRE DE SERRAGE		
1re étape	2e étape	3e étape
28-42 Nm (20-30 lb-ft)	91-112 Nm (65-80 lb-ft)	142-163 Nm (105-120 lb-ft)

4. Les écrous de roue doivent être serrés après les 50 premières heures de fonctionnement et après chaque dépose de roue. Vérifier le serrage tous les 3 mois ou toutes les 150 heures de fonctionnement.

6.5 INFORMATIONS COMPLÉMENTAIRES

Les informations suivantes sont fournies conformément aux exigences de la directive européenne 2006/42/CE sur les machines et ne s'appliquent qu'aux machines CE.

Pour les machines électriques, le niveau de pression pondéré en A continu équivalent au niveau de la plate-forme est de moins de 70 dB(A).

Pour les machines à moteur à combustion, le niveau de puissance acoustique (LWA) garanti selon la directive européenne 2000/14/CE (émissions sonores dans l'environnement des matériels destinés à être utilisés à l'extérieur des bâtiments) en fonction des méthodes d'essai conformes à l'Annexe III, partie B, méthode 1 et 0 de la directive, est de 109 dB.

La valeur de vibration totale à laquelle est sujet le système main-bras ne dépasse pas 2,5 m/s^2. La valeur moyenne quadratique de l'accélération pondérée la plus élevée à laquelle est sujet le corps entier ne dépasse pas 0,5 m/s^2.

6.6 POSE DES AUTOCOLLANTS

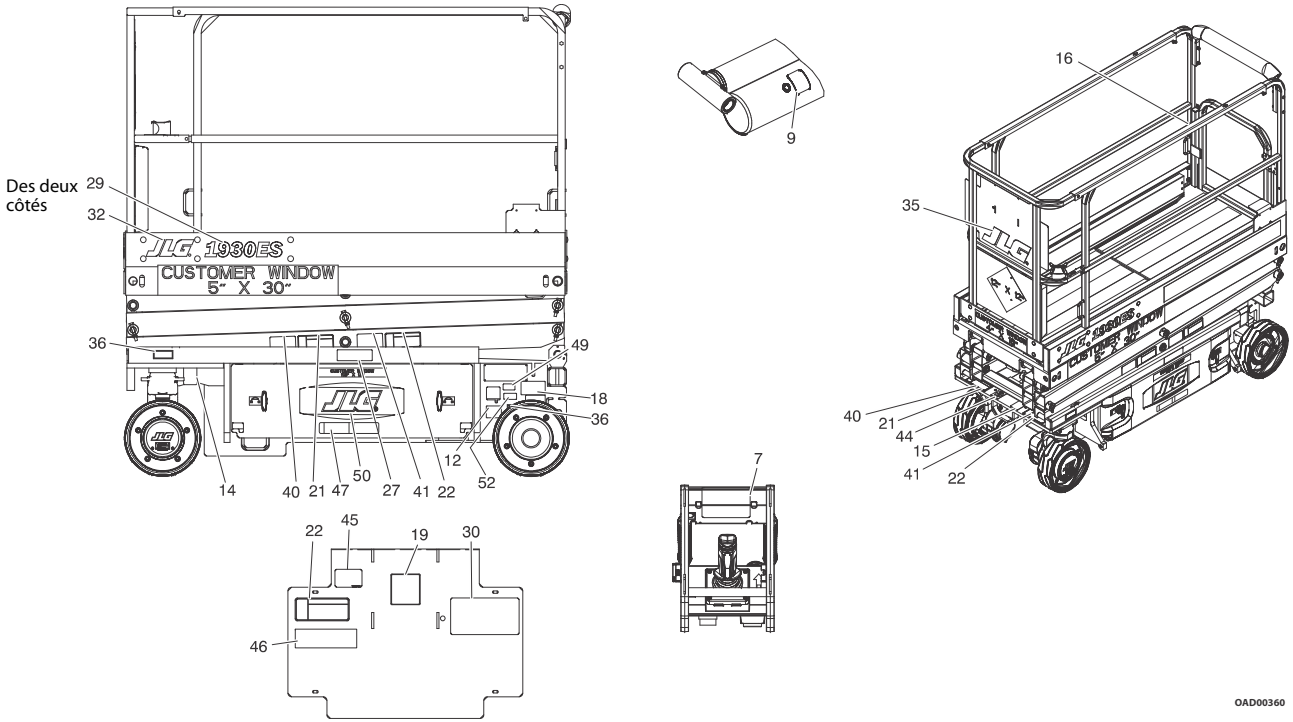

Figure 6-4. Emplacement des autocollants — 1930ES — Fiche 1

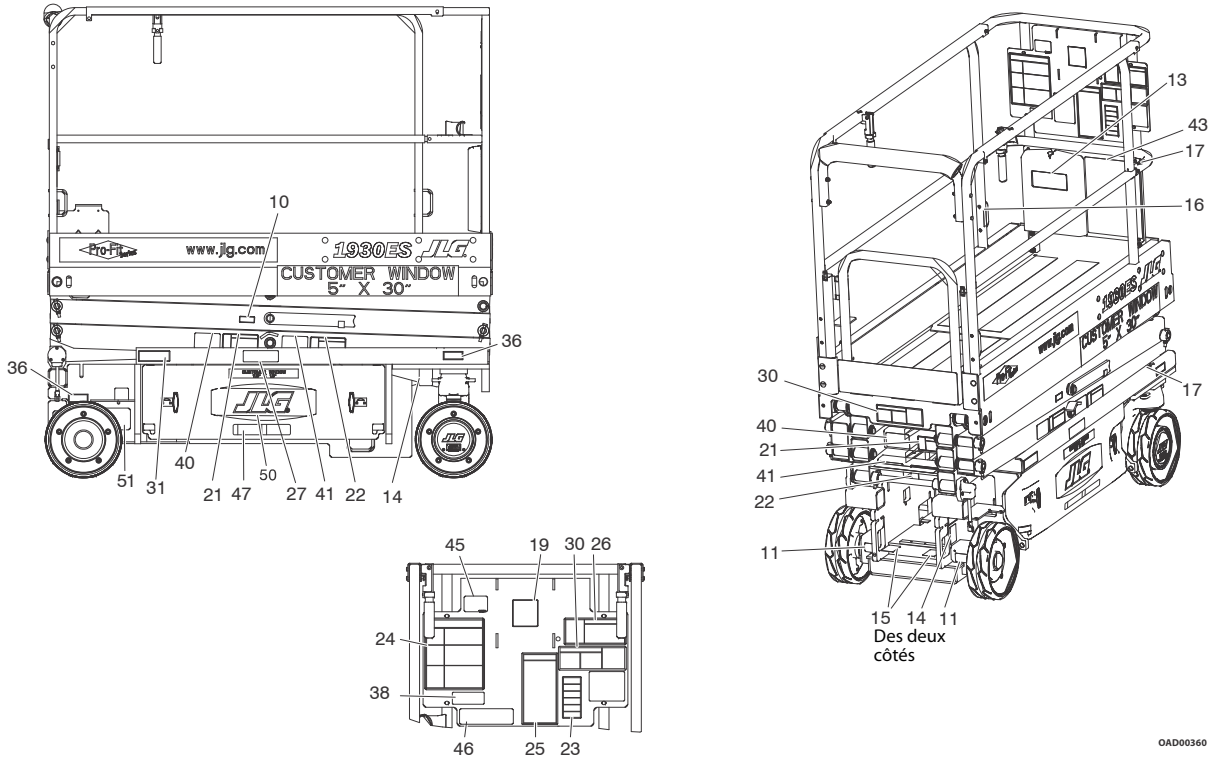

Figure 6-5. Emplacement des autocollants — 1930ES — Fiche 2

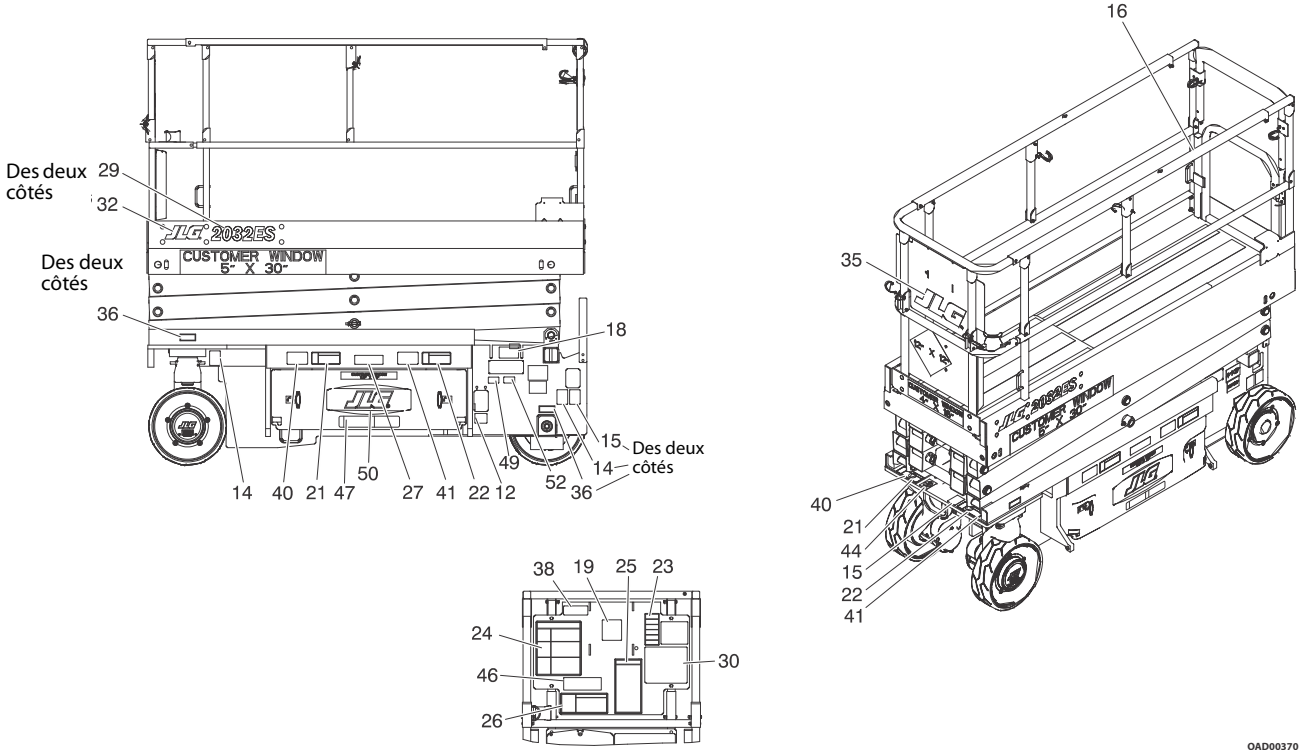

Figure 6-6. Emplacement des autocollants — 2032ES et 2632ES — Fiche 1

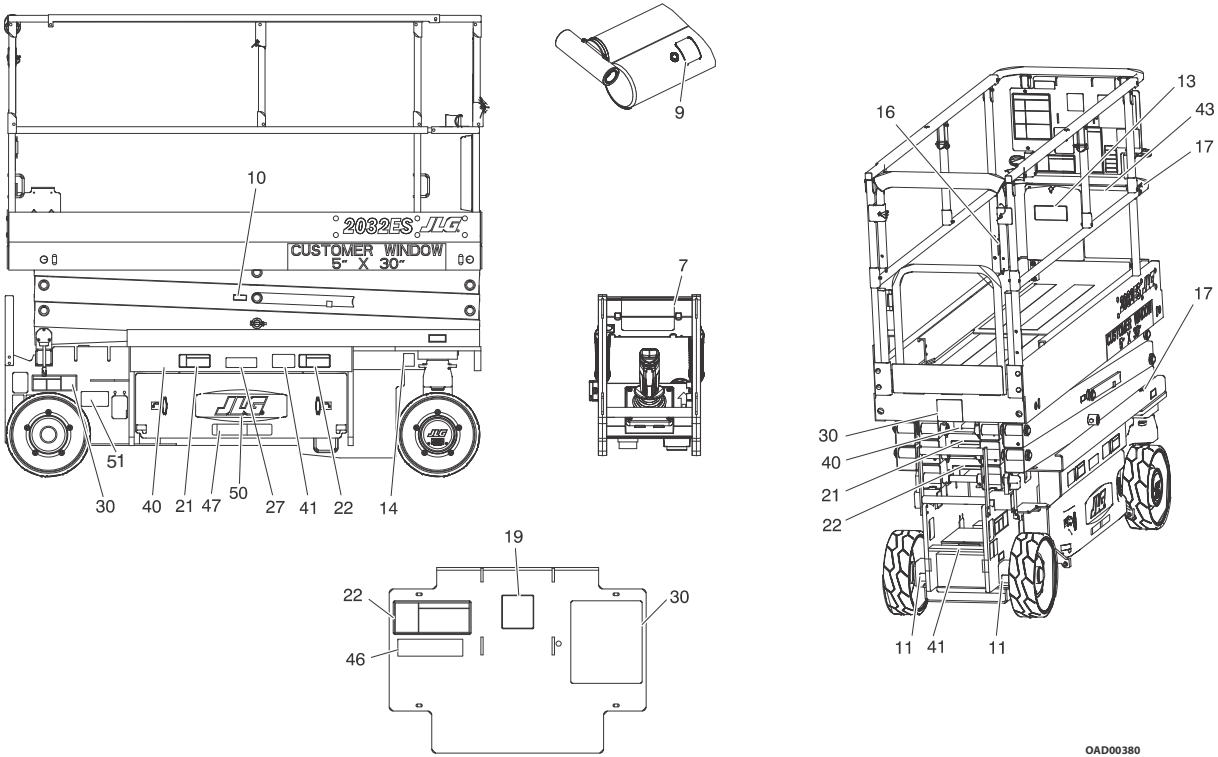

Figure 6-7. Emplacement des autocollants — 2032ES et 2632ES — Fiche 2

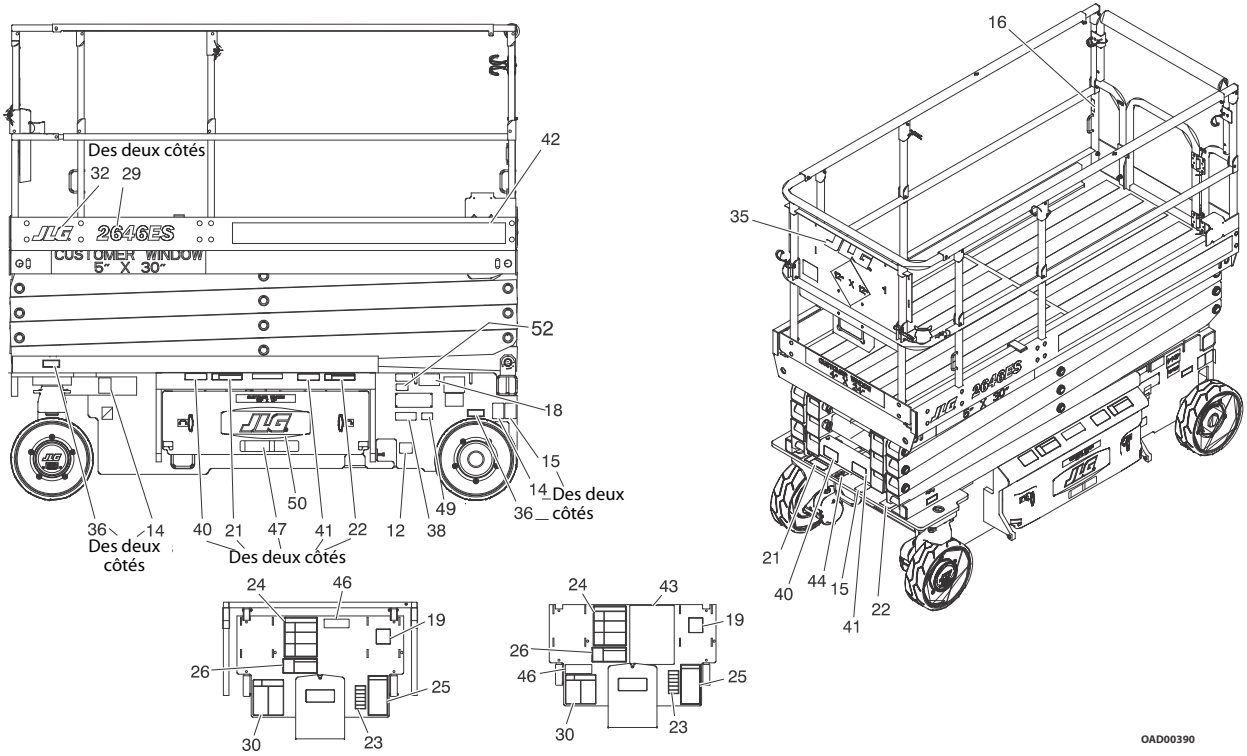

Figure 6-8. Emplacement des autocollants — 2646ES et 3246ES — Fiche 1

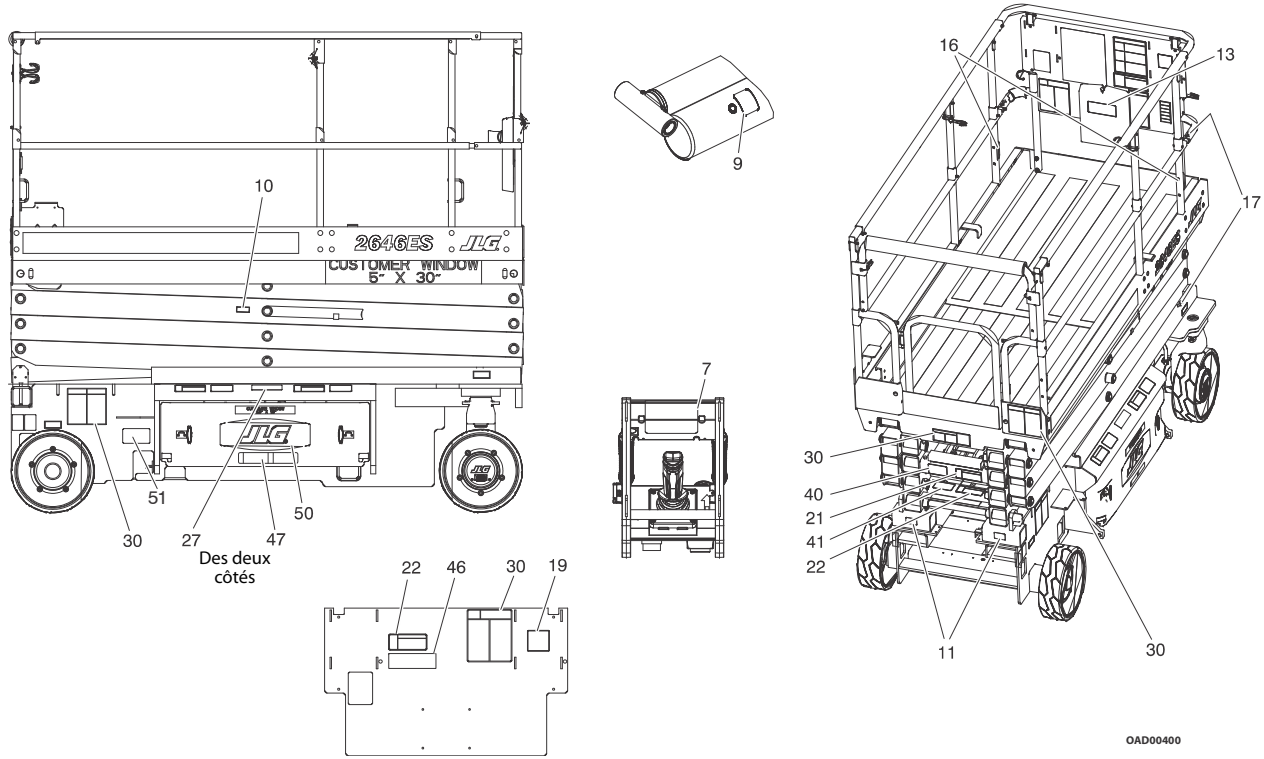

Figure 6-9. Emplacement des autocollants — 2646ES et 3246ES — Fiche 2

Tableau 6-12. Légende d'emplacement des autocollants

Élé-ment	ANSI 1001181268-F	CE 1001181269-F	Australien 1001181270-G	Anglais/ Français 1001181271-G	Anglais/ Espagnol 1001181272-G	Portugais/ Espagnol 1001181273-G	Anglais/Chinois 1001181274-G	Coréen 1001181275-G	Japon 1001181269-F	GB (chinois) 1001232541-A
1–8	S/0	S/0	S/0	S/0	S/0	S/0	S/0	S/0	S/0	S/0
9	1704412	1704412	1704412	1704412	1704412	1704412	1704412	1704412	1704412	1704412
10	1705693	1705693	1705693	1705693	1705693	1705693	1705693	1705693	1705693	1705693
11	1704016	1704016	1704016	1704016	1703817	1703817	1704016	1704016	1704016	1704016
12	1702155	1702155	1702155	1702155	1702155	1702155	1702155	1702155	1702155	1702155
13	1701509	1701509	1701509	1701509	1701509	1701509	1701509	1701509	1701509	1701509
14	1703811	1703811	1703811	1703811	1703811	1703811	1703811	1703811	1703811	1703811
15	1703814	1703814	1703814	1703814	1703814	1703814	1703814	1703814	1703814	1703814
16	1704277	1704277	1704277	1704277	1704277	1704277	1704277	1704277	1704277	1704277
17	1703819	1703819	1703819	1703819	1703819	1703819	1703819	1703819	1703819	1703819
18	1703822	1703822	1703822	1703822	1703822	1703822	1703822	1703822	1703822	1703822
19	1705692	1705692	1705692	1705692	1705692	1705692	1705692	1705692	1705692	1705692
20	S/0	S/0	S/0	S/0	S/0	S/0	S/0	S/0	S/0	S/0
21	1705694	1705673	1705673	1705694	1705694	1705722	1705694	1705694	1705673	1705673
22	1705695	1705671	1705671	1705695	1705695	1703834	1705695	1705695	1705671	1705671
23	1705686	S/0	S/0	1705723	1705720	1705726	1705946	1706057	S/0	S/0
24	1705680	S/0	S/0	1705680	1705680	1705894	1705680	1705680	S/0	S/0

Tableau 6-12. Légende d'emplacement des autocollants

Élé-ment	ANSI 1001181268-F	CE 1001181269-F	Australien 1001181270-G	Anglais/ Français 1001181271-G	Anglais/ Espagnol 1001181272-G	Portugais/ Espagnol 1001181273-G	Anglais/Chinois 1001181274-G	Coréen 1001181275-G	Japon 1001181269-F	GB (chinois) 1001232541-A
25	1705679	S/O	S/O	1705679	1705679	1705727	1705679	1705679	S/O	S/O
26	1705681	S/O	S/O	1705681	1705681	1705721	1705681	1705681	S/O	S/O
27	1703813	1705670	1705670	1704340	1704339	1704341	1704344	1707022	1705670	1705670
28	S/O	S/O	S/O	S/O	S/O	S/O	S/O	S/O	S/O	S/O
29 (1930ES) (2032ES) (2632ES) (2646ES) (3246ES)	1001099919 1001178302 1001178304 1001099922 1001099923									
30 (1930ES) (2032ES) (2632ES) (2646ES) (3246ES)	1705638 1705639 1705941 1705640 1705641	1705666 1705667 1705942 1705668 1705704	1705666 1705667 1705887 1705668 1705819	1705638 1705639 1705941 1705640 1705641	1705638 1705639 1705941 1705640 1705641	1705638 1705639 1705941 1705640 1705641	1705638 1705639 1705941 1705640 1705641	1705638 1705639 1705941 1705640 1705641	1705666 1705667 1705942 1705668 1705704	1705666 1705667 1705942 1705668 1705704
31 (1930ES)	1705699	S/O	S/O	S/O	1705699	1705699	1705699	1705699	S/O	S/O
32	0272870	1705781	0272870	0272870	0272870	0272870	0272870	0272870	0272870	1001228965
33	S/O	S/O	S/O	S/O	S/O	S/O	S/O	S/O	S/O	S/O

Tableau 6-12. Légende d'emplacement des autocollants

Élé-ment	ANSI 1001181268-F	CE 1001181269-F	Australien 1001181270-G	Anglais/ Français 1001181271-G	Anglais/ Espagnol 1001181272-G	Portugais/ Espagnol 1001181273-G	Anglais/Chinois 1001181274-G	Coréen 1001181275-G	Japon 1001181269-F	GB (chinois) 1001232541-A
34	S/0	S/0	S/0	S/0	S/0	S/0	S/0	S/0	S/0	S/0
35	0272870	S/0	0272870	0272870	0272870	0272870	0272870	0272870	0272870	1001228965
36 (1930ES) (2032ES) (2632ES) (2646ES) (3246ES)	 1705647 1704134 1706310 1706311 1706311	 1705648 1706310 1706310 1706312 1706312	 1705648 1706310 1706310 1706312 1706312	 1705647 1704134 1706310 1706311 1706311	 1705647 1704134 1706310 1706311 1706311	 1705647 1704134 1706310 1706311 1706311	 1705647 1704134 1706310 1706311 1706311	 1705647 1704134 1706310 1706311 1706311	 1705648 1706310 1706310 1706312 1706312	 1705648 1706310 1706310 1706312 1706312
37	S/0	S/0	S/0	S/0	S/0	S/0	S/0	S/0	S/0	S/0
38	1705303	S/0	S/0	1705303	S/0	1705303	S/0	S/0	S/0	S/0
39	S/0	S/0	S/0	S/0	S/0	S/0	S/0	3251243	S/0	S/0
40	S/0	S/0	S/0	1705717	1705725	1705725	1705943	1706052	S/0	S/0
41	S/0	S/0	S/0	1705718	1705724	1705724	1705944	1706056	S/0	S/0
42	S/0	S/0	S/0	S/0	S/0	S/0	S/0	S/0	S/0	S/0
43	S/0	S/0	S/0	3252098	1705719	1705719	1705945	1706053	S/0	S/0
44	1701499	1701499	1701499	1701499	1701499	1701499	1701499	1701499	1701499	1701499
45 (1930ES)	1001092071	1001231066	1001231066	1001092580	1001120629	1001120623	1001120622	1001120621	1001092497	1001120622
46	1001094359	1001094359	1001094359	1001094359	1001094359	1001094359	1001094359	1001094359	1001094359	1001094359

Tableau 6-12. Légende d'emplacement des autocollants

Élé-ment	ANSI 1001181268-F	CE 1001181269-F	Australien 1001181270-G	Anglais/ Français 1001181271-G	Anglais/ Espagnol 1001181272-G	Portugais/ Espagnol 1001181273-G	Anglais/Chinois 1001181274-G	Coréen 1001181275-G	Japon 1001181269-F	GB (chinois) 1001232541-A
47	1001146794	1001146795	1001146795	1001146794	1001146794	1001146794	1001146794	1001146794	1001146795	1001146794
48	S/O	S/O	S/O	S/O	S/O	S/O	S/O	S/O	S/O	S/O
49	1001216313	1001216313	1001216313	1001216313	1001216313	1001216313	1001216313	1001216313	1001216313	1001216313
50	1705754	S/O	1705754	1705754	1705754	1705754	1705754	1705754	S/O	S/O
51	1001223055	S/O	S/O	1001223971	1001224049	1001224052	1001224050	1001224048	S/O	S/O
52	1001228370	S/O	S/O	1001228370	S/O	S/O	S/O	S/O	S/O	S/O

6.7 CODES D'ANOMALIE

Introduction

Cette sous-section fournit la référence des codes d'anomalie lus sur le témoin numérique multifonction. Pour de plus amples renseignements sur le témoin numérique multifonction, se reporter à la Section 3. Pour des informations sur l'emplacement d'un quelconque contacteur de fin de course ou capteur, consulter la Section 2. Les codes d'anomalie sont classés par groupes en fonction de leurs deux premiers chiffres, ce qui correspond aussi au code clignotant du témoin d'alerte du système. Pour résoudre les problèmes en cas de codes d'anomalie multiples, commencer par le code d'anomalie ayant les deux premiers chiffres les plus élevés. **Si une correction est effectuée pendant une vérification, terminer cette dernière en remettant la machine sous tension à l'aide de l'interrupteur d'arrêt d'urgence.**

0-0 Commentaires d'aide

CODE	MESSAGE D'ANOMALIE	DESCRIPTION	VÉRIFICATION
Error	Error (Erreur) (affiché sur le témoin numérique multifonction)	Le témoin numérique multifonction est sous tension, mais ne peut pas communiquer avec le système de commande.	• Vérifier le connecteur du témoin numérique multifonction. • Vérifier le connecteur de diagnostic. Consulter un mécanicien JLG qualifié pour résoudre le problème.
001	EVERYTHING OK (AUCUN PROBLÈME)	Le message d'aide normal en mode plateforme. S'affiche uniquement sur l'analyseur.	
002	GROUND MODE OK (MODE SOL OK)	Le message d'aide normal en mode sol. S'affiche uniquement sur l'analyseur.	

0-0 Commentaires d'aide

CODE	MESSAGE D'ANOMALIE	DESCRIPTION	VÉRIFICATION
003	ALARM SOUNDING - TILTED AND ABOVE ELEVATION (RETENTISSEMENT DE L'ALARME - INCLINÉ ET ÉLÉVATION TROP IMPORTANTE)	Le système de commande détecte que la plate-forme est relevée, que le véhicule est incliné et que la machine n'est pas configurée pour couper les commandes.	• Vérifier que la machine est inclinée. Si tel est le cas, abaisser la plate-forme et repositionner la machine sur une surface plane. • Mettre la plate-forme en position complète d'arrimage. • Le capteur de basculement fait partie de la boîte de commandes au sol. Vérifier que la boîte de commandes au sol est bien fixée à la machine. • Vérifier que les interrupteurs de protection contre les nids-de-poule sont solidement fixés. • Vérifier que le capteur d'angle de relevage est solidement fixé. Consulter un mécanicien JLG qualifié pour résoudre le problème.
004	DRIVING AT CUTBACK - ABOVE ELEVATION (TRANSLATION À VITESSE LENTE — ÉLÉVATION TROP IMPORTANTE)	La plate-forme est relevée et la machine est en translation.	• Mettre la plate-forme en position complète d'arrimage. • Vérifier que le capteur d'angle de relevage est solidement fixé. • Vérifier que les interrupteurs de protection contre les nids-de-poule sont solidement fixés. Consulter un mécanicien JLG qualifié pour résoudre le problème.
005	DRIVE AND LIFT UP PREVENTED - TILTED AND ELEVATED (TRANSLATION ET RELEVAGE DÉSACTIVÉS - INCLINÉ ET RELEVÉ)	La translation est impossible car la plate-forme est relevée et le châssis n'est pas de niveau.	• Vérifier que la machine est inclinée. Si tel est le cas, abaisser la plate-forme et repositionner la machine sur une surface plane. • Mettre la plate-forme en position complète d'arrimage. • Le capteur de basculement fait partie de la boîte de commandes au sol. Vérifier que la boîte de commandes au sol est bien fixée à la machine. • Vérifier que les interrupteurs de protection contre les nids-de-poule sont solidement fixés. • Vérifier que le capteur d'angle de relevage est solidement fixé. Consulter un mécanicien JLG qualifié pour résoudre le problème.

0-0 Commentaires d'aide

CODE	MESSAGE D'ANOMALIE	DESCRIPTION	VÉRIFICATION
006	LIFT UP PREVENTED - MAX HEIGHT ZONE A (RELEVAGE DÉSACTIVÉ — HAUTEUR MAXIMALE ZONE A)	Le véhicule a atteint la hauteur maximale et tout mouvement de relevage supplémentaire est impossible. Applicable aux modèles 2632ES ou 3246ES.	• Vérifier que la zone est réglée de manière appropriée pour la charge de la plate-forme. • Vérifier que la hauteur de la plate-forme correspond à la spécification de hauteur maximale nominale (6,1 m (20 ft) pour le modèle 2632 ou 7,9 m (26 ft) pour le modèle 3246). • Vérifier que le capteur d'angle de relevage est solidement fixé. • S'il y a quelque anomalie que ce soit concernant le capteur de relevage (codes d'anomalie 251, 252, 2511 ou 2512), résoudre ces problèmes en premier. Consulter un mécanicien JLG qualifié pour résoudre le problème.
007	DRIVING AT CUTBACK - POTHOLE STILL ENGAGED (TRANSLATION À VITESSE LENTE — PROTECTION CONTRE LES NIDS-DE-POULE ENCORE ENCLENCHÉE)	Alors que la plate-forme est en position d'arrimage, la vitesse de translation est réduite car le système de commande a détecté que le mécanisme de protection contre les nids-de-poule ne s'est pas rétracté.	• Vérifier qu'il n'y a pas d'obstacles autour des mécanismes de protection contre les nids-de-poule. • Vérifier que les interrupteurs de protection contre les nids-de-poule sont solidement fixés. Consulter un mécanicien JLG qualifié pour résoudre le problème.
008	FUNCTIONS LOCKED OUT - SYSTEM POWERED DOWN (FONCTIONS BLOQUÉES — SYSTÈME MIS EN VEILLE)	Après 2 heures d'inactivité, le système de commande entre dans un état de veille afin de préserver la charge des batteries.	• Le fonctionnement normal doit reprendre après une mise hors tension puis une remise sous tension. • Vérifier la charge des batteries, leur état, etc. Consulter un mécanicien JLG qualifié pour résoudre le problème.

0-0 Commentaires d'aide

CODE	MESSAGE D'ANOMALIE	DESCRIPTION	VÉRIFICATION
009	DRIVE PREVENTED - ELEVATED ABOVE DRIVE CUTOUT HEIGHT (TRANSLATION DÉSACTIVÉE — RELEVÉ AU-DESSUS DE LA HAUTEUR DE COUPURE DE LA COMMANDE DE TRANSLATION)	La plate-forme est relevée au-dessus de la hauteur de coupure étalonnée.	• Vérifier que le capteur d'angle de relevage est solidement fixé. Consulter un mécanicien JLG qualifié pour résoudre le problème.

2-1 Mise en route

CODE	MESSAGE D'ANOMALIE	DESCRIPTION	VÉRIFICATION
211	POWER CYCLE (REMISE SOUS TENSION)	Ce message d'aide est émis à chaque remise sous tension. S'affiche uniquement sur l'analyseur.	Fonctionnement normal. Aucune vérification nécessaire.
212	KEYSWITCH FAULTY (INTERRUPTEUR À CLÉ DÉFECTUEUX)	Le mode plate-forme et le mode sol sont sélectionnés simultanément. Mode sol choisi par défaut.	Consulter un mécanicien JLG qualifié pour résoudre le problème.

2-2 Commandes de la plate-forme

CODE	MESSAGE D'ANOMALIE	DESCRIPTION	VÉRIFICATION
221	FUNCTION PROBLEM - HORN PERMANENTLY SELECTED (PROBLÈME FONCTIONNEL — AVERTISSEUR SÉLECTIONNÉ EN PERMANENCE)	L'interrupteur d'avertisseur était fermé durant la mise en route en mode plate-forme.	• Vérifier si l'interrupteur d'avertisseur est endommagé, bloqué ou coincé. Consulter un mécanicien JLG qualifié pour résoudre le problème.
222	FUNCTION PROBLEM - INDOOR / OUTDOOR PERMANENTLY SELECTED (PROBLÈME FONCTIONNEL — INTÉRIEUR/EXTÉRIEUR SÉLECTIONNÉ EN PERMANENCE)	Le sélecteur intérieur / extérieur (zone A / zone B) était fermé durant la mise en route en mode plate-forme.	• Vérifier si le sélecteur de charge intérieur / extérieur (zone A / zone B) est endommagé, bloqué ou coincé. Consulter un mécanicien JLG qualifié pour résoudre le problème.
223	FUNCTION PROBLEM - DRIVE AND LIFT ACTIVE TOGETHER (PROBLÈME FONCTIONNEL - TRANSLATION ET RELEVAGE ACTIVÉS EN MÊME TEMPS)	Les entrées de translation et de relevage sont fermées simultanément en mode plate-forme.	• Vérifier si le sélecteur de translation/relevage présente des dommages visibles. Consulter un mécanicien JLG qualifié pour résoudre le problème.
224	FUNCTION PROBLEM - STEER LEFT PERMANENTLY SELECTED (PROBLÈME FONCTIONNEL — BRAQUAGE VERS LA GAUCHE SÉLECTIONNÉ EN PERMANENCE)	L'interrupteur de braquage vers la gauche était fermé durant la mise en route en mode plate-forme.	• Vérifier si l'interrupteur de braquage vers la gauche est bloqué ou coincé. Consulter un mécanicien JLG qualifié pour résoudre le problème.

2-2 Commandes de la plate-forme

CODE	MESSAGE D'ANOMALIE	DESCRIPTION	VÉRIFICATION
225	FUNCTION PROBLEM - STEER RIGHT PERMANENTLY SELECTED (PROBLÈME FONCTIONNEL — BRAQUAGE VERS LA DROITE SÉLECTIONNÉ EN PERMANENCE)	L'interrupteur de braquage vers la droite était fermé durant la mise en route en mode plate-forme.	• Vérifier si l'interrupteur de braquage vers la droite est bloqué ou coincé. Consulter un mécanicien JLG qualifié pour résoudre le problème.
226	ACCELERATOR FAULTY - WIPER OUT OF RANGE (ACCÉLÉRATEUR DÉFECTUEUX — ESSUIE-GLACE HORS LIMITES)	Il y a un problème avec le manipulateur.	• Mettre le manipulateur en position centrale et vérifier si une remise sous tension fait disparaître le code d'anomalie. Consulter un mécanicien JLG qualifié pour résoudre le problème.
227	STEER SWITCHES FAULTY (INTERRUPTEURS DE DIRECTION DÉFECTUEUX)	Les entrées de braquage vers la gauche et de braquage vers la droite étaient fermées simultanément.	• Vérifier si les interrupteurs de direction sont endommagés, bloqués ou coincés. Consulter un mécanicien JLG qualifié pour résoudre le problème.
228	FUNCTION LOCKED OUT - ACCELERATOR NOT CENTERED (FONCTION BLOQUÉE — ACCÉLÉRATEUR NON CENTRÉ)	Le manipulateur n'était pas en position centrale à la mise en route.	• Débloquer le manipulateur et le laisser revenir en position centrale. • Vérifier si le manipulateur est bloqué ou coincé. Consulter un mécanicien JLG qualifié pour résoudre le problème.
229	FUNCTION PROBLEM - TRIGGER PERMANENTLY CLOSED (PROBLÈME FONCTIONNEL — INTERRUPTEUR DE DÉCLENCHEMENT FERMÉ EN PERMANENCE)	L'interrupteur de déclenchement était fermé durant la mise en route en mode plate-forme.	• Vérifier si l'interrupteur de déclenchement est bloqué ou coincé. Consulter un mécanicien JLG qualifié pour résoudre le problème.

2-2 Commandes de la plate-forme

CODE	MESSAGE D'ANOMALIE	DESCRIPTION	VÉRIFICATION
2210	TRIGGER CLOSED TOO LONG WHILE IN NEUTRAL (INTERRUPTEUR DE DÉCLENCHEMENT FERMÉ TROP LONGTEMPS AVEC MANIPULATEUR AU POINT MORT)	L'interrupteur de déclenchement était fermé plus de cinq secondes alors que le manipulateur était en position centrale.	• Vérifier si l'interrupteur de déclenchement est bloqué ou coincé. Consulter un mécanicien JLG qualifié pour résoudre le problème.
2232	FUNCTION PROBLEM - DRIVE AND LIFT BOTH OPEN (PROBLÈME FONCTIONNEL - TRANSLATION ET RELEVAGE OUVERTS TOUS LES DEUX)	Les entrées de translation et de relevage sont hors tension toutes les deux en mode plate-forme.	• Vérifier si l'une ou l'autre des fonctions est active, si c'est le cas ; Consulter un mécanicien JLG qualifié pour résoudre le problème.

2-3 Commandes au sol

CODE	MESSAGE D'ANOMALIE	DESCRIPTION	VÉRIFICATION
231	FUNCTION PROBLEM - LIFT PERMANENTLY SELECTED (PROBLÈME FONCTIONNEL — RELEVAGE SÉLECTIONNÉ EN PERMANENCE)	L'interrupteur de relevage de la boîte de commandes au sol était fermé vers le haut ou vers le bas durant la mise en route en mode sol.	• Vérifier si l'interrupteur de relevage est bloqué ou coincé. Consulter un mécanicien JLG qualifié pour résoudre le problème.
232	GROUND LIFT UP / DOWN ACTIVE TOGETHER (COMMANDES AU SOL DE RELEVAGE ET D'ABAISSEMENT ACTIVÉES EN MÊME TEMPS)	Les entrées de relevage et d'abaissement sont fermées simultanément.	• Vérifier si l'interrupteur de relevage est bloqué ou coincé. Consulter un mécanicien JLG qualifié pour résoudre le problème.

2-3 Commandes au sol

CODE	MESSAGE D'ANOMALIE	DESCRIPTION	VÉRIFICATION
233	FUNCTION PROBLEM - BRAKE RELEASE PERMANENTLY SELECTED (PROBLÈME FONCTIONNEL — DESSERRAGE DES FREINS SÉLECTIONNÉ EN PERMANENCE)	L'interrupteur de desserrage manuel des freins était fermé durant la mise en route.	• Vérifier si l'interrupteur de desserrage des freins est bloqué ou coincé. Consulter un mécanicien JLG qualifié pour résoudre le problème.

2-5 Fonction désactivée

CODE	MESSAGE D'ANOMALIE	DESCRIPTION	VÉRIFICATION
251	ELEV ANGLE SENSOR FAULTY - VOLTAGE OUT OF RANGE (CAPTEUR D'ANGLE DE RELEVAGE DÉFECTUEUX — TENSION HORS LIMITES)	Il y a un problème avec l'entrée du capteur d'angle de relevage.	• Vérifier que le capteur de relevage de la plate-forme est solidement fixé et en bon état. Consulter un mécanicien JLG qualifié pour résoudre le problème.
252	ELEV ANGLE SENSOR HAS NOT BEEN CALIBRATED (LE CAPTEUR D'ANGLE DE RELEVAGE N'A PAS ÉTÉ ÉTALONNÉ)	Le capteur d'angle de relevage n'a pas été étalonné.	Consulter un mécanicien JLG qualifié pour résoudre le problème.
253	DRIVE PREVENTED - CHARGER CONNECTED (TRANSLATION DÉSACTIVÉE — CHARGEUR BRANCHÉ)	La translation est impossible lorsque le véhicule est en cours de charge.	• Vérifier si le chargeur est branché à la source d'alimentation externe et le débrancher si on le souhaite. Consulter un mécanicien JLG qualifié pour résoudre le problème.

2-5 Fonction désactivée

CODE	MESSAGE D'ANOMALIE	DESCRIPTION	VÉRIFICATION
254	DRIVE AND LIFT UP PREVENTED - CHARGER CONNECTED (TRANSLATION ET RELEVAGE DÉSACTIVÉS - CHARGEUR BRANCHÉ)	La translation ou le relevage est impossible lorsque le véhicule est en cours de charge ET est configuré pour désactiver tout mouvement.	• Vérifier si le chargeur est branché à la source d'alimentation externe et le débrancher si on le souhaite. Consulter un mécanicien JLG qualifié pour résoudre le problème.
255	PLATFORM OVERLOADED (PLATE-FORME SURCHARGÉE)	La charge de la plate-forme mesurée par le système de détection de charge est excessive.	• Retirer l'excédent de poids de la plate-forme. • Vérifier que la plate-forme n'est pas prise dans quelque chose empêchant le mouvement vers le haut ou vers le bas. Consulter un mécanicien JLG qualifié pour résoudre le problème.
256	DRIVE PREVENTED - POTHOLE NOT ENGAGED (TRANSLATION DÉSACTIVÉE — PROTECTION CONTRE LES NIDS-DE-POULE NON ENCLENCHÉE)	La translation est impossible en position relevée car le système de protection contre les nids-de-poule ne s'est pas déployé.	• Vérifier qu'il n'y a pas d'obstacles ou de problèmes mécaniques autour des mécanismes de protection contre les nids-de-poule. • Vérifier que les interrupteurs de protection contre les nids-de-poule sont solidement fixés. Consulter un mécanicien JLG qualifié pour résoudre le problème.

2-5 Fonction désactivée

CODE	MESSAGE D'ANOMALIE	DESCRIPTION	VÉRIFICATION
257	ELEV PROX PERMANENTLY CLOSED - CHECK PROX AND ANGLE ADJUSTMENT (INTERRUPTEUR DE PROXIMITÉ DE RELEVAGE FERMÉ EN PERMANENCE — VÉRIFIER L'INTERRUPTEUR DE PROXIMITÉ ET LE RÉGLAGE DE L'ANGLE)	L'interrupteur de proximité de relevage indique que la plate-forme doit être en position d'arrimage, tandis que le capteur d'angle de relevage indique qu'elle doit être relevée. L'interrupteur de proximité de relevage ne se trouve que sur certains anciens modèles d'élévateurs. Cet interrupteur n'est pas utilisé sur les machines actuelles et ce code d'anomalie ne devrait donc pas apparaître.	Consulter un mécanicien JLG qualifié pour résoudre le problème.
258	DRIVE AND LIFT PREVENTED - BRAKES ELECTRICALLY RELEASED FOR TOWING (TRANSLATION ET RELEVAGE DÉSACTIVÉS - FREINS DESSERRÉS PAR VOIE ÉLECTRIQUE POUR LE REMORQUAGE)	Le mode de desserrage manuel des freins est activé avec l'interrupteur se trouvant dans le bac de batteries près de la boîte de commandes au sol. La translation ou le relevage est impossible.	• Appuyer une nouvelle fois sur l'interrupteur de desserrage manuel des freins ou effectuer une remise sous tension pour quitter le mode de desserrage manuel des freins. • Vérifier si l'interrupteur de desserrage des freins est bloqué ou coincé. Consulter un mécanicien JLG qualifié pour résoudre le problème.
259	MODÈLE CHANGÉ – FONCTIONS HYDRAULIQUES DÉSACTIVÉES – RÉENCLENCHER L'INTERRUPTEUR D'ARRÊT D'URGENCE	La sélection du modèle a été changée.	Consulter un mécanicien JLG qualifié pour résoudre le problème.

2-5 Fonction désactivée

CODE	MESSAGE D'ANOMALIE	DESCRIPTION	VÉRIFICATION
2510	DRIVE PREVENTED - BRAKES NOT RELEASING (TRANSLATION DÉSACTIVÉE — FREINS NE SE DESSERRANT PAS)	Il y a un problème avec le système de translation ou de freinage.	• S'assurer que le véhicule n'est pas coincé sur quelque chose empêchant le mouvement. Consulter un mécanicien JLG qualifié pour résoudre le problème.
2511	ELEV ANGLE SENSOR FAULTY - NOT MOUNTED (CAPTEUR D'ANGLE DE RELEVAGE DÉFECTUEUX — NON FIXÉ)	La tension d'entrée du capteur d'angle de relevage indique que ce capteur n'est pas fixé.	• Vérifier que le capteur d'angle de relevage est solidement fixé. Consulter un mécanicien JLG qualifié pour résoudre le problème.
2512	ELEV ANGLE SENSOR NOT DETECTING CHANGE (CAPTEUR D'ANGLE DE RELEVAGE NE DÉTECTANT PAS DE CHANGEMENT)	La tension d'entrée du capteur d'angle de relevage n'a pas changé lorsque le véhicule était en cours de relevage.	• Vérifier que le capteur d'angle de relevage est solidement fixé. Consulter un mécanicien JLG qualifié pour résoudre le problème.

3-1 Circuit ouvert au contacteur de ligne

CODE	MESSAGE D'ANOMALIE	DESCRIPTION	VÉRIFICATION
311	OPEN CIRCUIT LINE CONTACTOR (CONTACTEUR DE LIGNE EN CIRCUIT OUVERT)	Il y a un problème avec le contacteur de ligne.	Consulter un mécanicien JLG qualifié pour résoudre le problème.
312	CONTACTOR DRIVER PERMANENTLY OFF (PILOTE DU CONTACTEUR DÉSACTIVÉ EN PERMANENCE)	Il y a un problème avec la commande du contacteur de ligne du module d'alimentation.	Consulter un mécanicien JLG qualifié pour résoudre le problème.

3-2 Court-circuit au contacteur de ligne

CODE	MESSAGE D'ANOMALIE	DESCRIPTION	VÉRIFICATION
321	LINE CONTACTOR MISWIRED ON OR WELDED (CONTACTEUR DE LIGNE MAL RACCORDÉ OU SOUDÉ)	Il y a un problème avec le contacteur de ligne.	Consulter un mécanicien JLG qualifié pour résoudre le problème.
322	CONTACTOR DRIVER PERMANENTLY ON (PILOTE DU CONTACTEUR ACTIVÉ EN PERMANENCE)	Il y a un problème avec la commande du contacteur de ligne du module d'alimentation.	Consulter un mécanicien JLG qualifié pour résoudre le problème.
326	AUXILIARY RELAY - SHORT TO BATTERY (RELAIS AUXILIAIRE — COURT-CIRCUITÉ À LA BATTERIE)	Il y a un problème avec les contacts ou le câblage du relais auxiliaire.	Consulter un mécanicien JLG qualifié pour résoudre le problème.

3-3 Pilote de commande de sortie au sol

CODE	MESSAGE D'ANOMALIE	DESCRIPTION	VÉRIFICATION
331	BRAKE SHORT TO BATTERY (FREIN COURT-CIRCUITÉ À LA BATTERIE)	Un problème a été détecté dans cette fonction.	Consulter un mécanicien JLG qualifié pour résoudre le problème.
332	BRAKE OPEN CIRCUIT (CIRCUIT OUVERT AU FREIN)	Un problème a été détecté dans cette fonction.	Consulter un mécanicien JLG qualifié pour résoudre le problème.
333	LIFT UP SHORT TO BATTERY (RELEVAGE COURT-CIRCUITÉ À LA BATTERIE)	Un problème a été détecté dans cette fonction.	Consulter un mécanicien JLG qualifié pour résoudre le problème.

3-3 Pilote de commande de sortie au sol

CODE	MESSAGE D'ANOMALIE	DESCRIPTION	VÉRIFICATION
334	LIFT UP OPEN CIRCUIT (CIRCUIT OUVERT À LA COMMANDE DE RELEVAGE)	Un problème a été détecté dans cette fonction.	Consulter un mécanicien JLG qualifié pour résoudre le problème.
335	LIFT DN SHORT TO BATTERY (ABAISSEMENT COURT-CIRCUITÉ À LA BATTERIE)	Un problème a été détecté dans cette fonction.	Consulter un mécanicien JLG qualifié pour résoudre le problème.
336	LIFT DN OPEN CIRCUIT (CIRCUIT OUVERT À LA COMMANDE D'ABAISSE-MENT)	Un problème a été détecté dans cette fonction.	Consulter un mécanicien JLG qualifié pour résoudre le problème.
337	STEER LEFT SHORT TO BATTERY (BRAQUAGE VERS LA GAUCHE COURT-CIRCUITÉ À LA BATTERIE)	Un problème a été détecté dans cette fonction.	Consulter un mécanicien JLG qualifié pour résoudre le problème.
338	STEER LEFT OPEN CIRCUIT (CIRCUIT OUVERT À LA COMMANDE DE BRAQUAGE VERS LA GAUCHE)	Un problème a été détecté dans cette fonction.	Consulter un mécanicien JLG qualifié pour résoudre le problème.
339	STEER RIGHT SHORT TO BATTERY (BRAQUAGE VERS LA DROITE COURT-CIRCUITÉ À LA BATTERIE)	Un problème a été détecté dans cette fonction.	Consulter un mécanicien JLG qualifié pour résoudre le problème.
3310	STEER RIGHT OPEN CIRCUIT (CIRCUIT OUVERT À LA COMMANDE DE BRAQUAGE VERS LA DROITE)	Un problème a été détecté dans cette fonction.	Consulter un mécanicien JLG qualifié pour résoudre le problème.

3-3 Pilote de commande de sortie au sol

CODE	MESSAGE D'ANOMALIE	DESCRIPTION	VÉRIFICATION
3311	GROUND ALARM SHORT TO BATTERY (ALARME DU POSTE DE COMMANDE AU SOL COURT-CIRCUITÉE À LA BATTERIE)	Un problème a été détecté dans cette fonction.	Consulter un mécanicien JLG qualifié pour résoudre le problème.
3312	LEFT BRAKE SHORT TO BATTERY (FREIN GAUCHE COURT-CIRCUITÉ À LA BATTERIE)	Un problème a été détecté dans cette fonction.	Consulter un mécanicien JLG qualifié pour résoudre le problème.
3313	RIGHT BRAKE SHORT TO BATTERY (FREIN DROIT COURT-CIRCUITÉ À LA BATTERIE)	Un problème a été détecté dans cette fonction.	Consulter un mécanicien JLG qualifié pour résoudre le problème.
3314	LEFT BRAKE OPEN CIRCUIT (CIRCUIT OUVERT AU FREIN GAUCHE)	Un problème a été détecté dans cette fonction.	Consulter un mécanicien JLG qualifié pour résoudre le problème.
3315	RIGHT BRAKE OPEN CIRCUIT (CIRCUIT OUVERT AU FREIN DROIT)	Un problème a été détecté dans cette fonction.	Consulter un mécanicien JLG qualifié pour résoudre le problème.
33297	LEFT BRAKE - SHORT TO GROUND (FREIN GAUCHE — COURT-CIRCUITÉ À LA TERRE)	Un problème a été détecté dans cette fonction.	Consulter un mécanicien JLG qualifié pour résoudre le problème.
33298	STEER LEFT VALVE - SHORT TO GROUND (SOUPAPE DE BRAQUAGE VERS LA GAUCHE — COURT-CIRCUITÉE À LA TERRE)	Un problème a été détecté dans cette fonction.	Consulter un mécanicien JLG qualifié pour résoudre le problème.

3-3 Pilote de commande de sortie au sol

CODE	MESSAGE D'ANOMALIE	DESCRIPTION	VÉRIFICATION
33299	LINE CONTACTOR COIL - SHORT TO BATTERY (BOBINE DE CONTACTEUR DE LIGNE — COURT-CIRCUITÉE À LA BATTERIE)	Un problème a été détecté dans cette fonction.	Consulter un mécanicien JLG qualifié pour résoudre le problème.
33302	NEGATIVE SUPPLY - SHORT TO BATTERY (ALIMENTATION EN TENSION NÉGATIVE — COURT-CIRCUITÉE À LA BATTERIE)	Un problème a été détecté dans cette fonction.	Consulter un mécanicien JLG qualifié pour résoudre le problème.
33303	NEGATIVE SUPPLY - SHORT TO GROUND (ALIMENTATION EN TENSION NÉGATIVE — COURT-CIRCUITÉE À LA TERRE)	Un problème a été détecté dans cette fonction.	Consulter un mécanicien JLG qualifié pour résoudre le problème.
33304	RIGHT BRAKE - SHORT TO GROUND (FREIN DROIT — COURT-CIRCUITÉ À LA TERRE)	Un problème a été détecté dans cette fonction.	Consulter un mécanicien JLG qualifié pour résoudre le problème.
33305	STEER RIGHT VALVE - SHORT TO GROUND (SOUPAPE DE BRAQUAGE VERS LA DROITE — COURT-CIRCUITÉE À LA TERRE)	Un problème a été détecté dans cette fonction.	Consulter un mécanicien JLG qualifié pour résoudre le problème.
33406	LIFT UP VALVE - SHORT TO GROUND (SOUPAPE DE RELEVAGE — COURT-CIRCUITÉE À LA TERRE)	Un problème a été détecté dans cette fonction.	Consulter un mécanicien JLG qualifié pour résoudre le problème.

3-3 Pilote de commande de sortie au sol

CODE	MESSAGE D'ANOMALIE	DESCRIPTION	VÉRIFICATION
33407	LIFT DN VALVE - SHORT TO GROUND (SOUPAPE D'ABAISSEMENT — COURT-CIRCUITÉE À LA TERRE)	Un problème a été détecté dans cette fonction.	Consulter un mécanicien JLG qualifié pour résoudre le problème.

4-2 Limite thermique (zone de fonctionnement sûr, SOA)

CODE	MESSAGE D'ANOMALIE	DESCRIPTION	VÉRIFICATION
421	POWER MODULE TOO HOT – PLEASE WAIT (MODULE D'ALIMENTATION TROP CHAUD – PRIÈRE DE PATIENTER)	Le module d'alimentation a atteint la limite thermique de coupure.	• Mettre le système en veille et laisser refroidir. • Ne pas utiliser lorsque la température ambiante dépasse 60 °C (140 °F). Consulter un mécanicien JLG qualifié pour résoudre le problème.
422	DRIVING AT CUTBACK - POWER MODULE CURRENT LIMIT (TRANSLATION À VITESSE LENTE — LIMITE D'INTENSITÉ POUR LE MODULE D'ALIMENTATION)	La partie translation du module d'alimentation a atteint la limite thermique.	Consulter un mécanicien JLG qualifié pour résoudre le problème.
423	LIFT UP AT CUTBACK - POWER MODULE CURRENT LIMIT (RELEVAGE À VITESSE LENTE — LIMITE D'INTENSITÉ POUR LE MODULE D'ALIMENTATION)	La partie relevage du module d'alimentation a atteint la limite thermique.	Consulter un mécanicien JLG qualifié pour résoudre le problème.

4-4 Alimentation fournie par les batteries

CODE	MESSAGE D'ANOMALIE	DESCRIPTION	VÉRIFICATION
441	BATTERY VOLTAGE TOO LOW - SYSTEM SHUTDOWN (TENSION DE BATTERIE TROP FAIBLE — ARRÊT DU SYSTÈME)	Un problème a été détecté au niveau des batteries ou du module d'alimentation.	• Recharger les batteries ou vérifier qu'elles sont en bon état. • Vérifier le fonctionnement du chargeur de batterie. Consulter un mécanicien JLG qualifié pour résoudre le problème.
442	BATTERY VOLTAGE TOO HIGH - SYSTEM SHUTDOWN (TENSION DE BATTERIE TROP ÉLEVÉE — ARRÊT DU SYSTÈME)	Un problème a été détecté au niveau des batteries ou du module d'alimentation.	• Peut être dû à une procédure inappropriée de charge des batteries ou à l'utilisation de batteries offrant une tension incorrecte. Consulter un mécanicien JLG qualifié pour résoudre le problème.
443	LSS BATTERY VOLTAGE TOO HIGH (TENSION DE BATTERIE DU SYSTÈME DE DÉTECTION DE CHARGE TROP ÉLEVÉE)	Un problème a été détecté au niveau du système de détection de charge.	• Peut être dû à une procédure inappropriée de charge des batteries ou à l'utilisation de batteries offrant une tension incorrecte. Consulter un mécanicien JLG qualifié pour résoudre le problème.
444	LSS BATTERY VOLTAGE TOO LOW (TENSION DE BATTERIE DU SYSTÈME DE DÉTECTION DE CHARGE TROP FAIBLE)	Un problème a été détecté au niveau du système de détection de charge.	• Recharger les batteries ou vérifier qu'elles sont en bon état. Consulter un mécanicien JLG qualifié pour résoudre le problème.
446 4421 4422	LOGIC SUPPLY VOLTAGE OUT OF RANGE (TENSION D'ALIMENTATION LOGIQUE HORS LIMITES)	La tension d'alimentation logique du module du système mesurée se trouve hors de la plage de fonctionnement normale.	• Vérifier si la batterie n'est pas fortement déchargée, si les câbles ne sont pas desserrés ou si la batterie n'est pas endommagée ; dans le cas contraire : • Consulter un mécanicien JLG qualifié pour résoudre le problème.

6-6 Communication

CODE	MESSAGE D'ANOMALIE	DESCRIPTION	VÉRIFICATION
661	CANBUS FAILURE - POWER MODULE (DÉFAILLANCE CANBUS — MODULE D'ALIMENTATION)	Le système de commande ne reçoit aucun message du module d'alimentation.	Consulter un mécanicien JLG qualifié pour résoudre le problème.
662	CANBUS FAILURE - PLATFORM MODULE (DÉFAILLANCE CANBUS — MODULE DE LA PLATE-FORME)	En mode plate-forme, le système de commande ne reçoit aucun message du tableau de commande de la plate-forme.	Consulter un mécanicien JLG qualifié pour résoudre le problème.
663	CANBUS FAILURE - LOAD SENSING SYSTEM MODULE (DÉFAILLANCE CANBUS — MODULE DU SYSTÈME DE DÉTECTION DE CHARGE)	Avec le système de détection de charge activé, le système de commande ne reçoit aucun message du module du système de détection de charge.	Consulter un mécanicien JLG qualifié pour résoudre le problème.
664	CANBUS FAILURE - ACCESSORY MODULE (DÉFAILLANCE CANBUS — MODULE ACCESSOIRE)	Un module accessoire a cessé toute communication.	• Voir la documentation sur les modules accessoires pour le dépannage. Consulter un mécanicien JLG qualifié pour résoudre le problème.
6635	CANBUS FAILURE - CHASSIS TILT SENSOR (DÉFAILLANCE CANBUS — CAPTEUR DE BASCULEMENT DU CHÂSSIS)	Le système de commande de la machine a perdu le contact avec le capteur de basculement de la machine.	Consulter un mécanicien JLG qualifié pour résoudre le problème.

6-7 Accessoire

CODE	MESSAGE D'ANOMALIE	DESCRIPTION	VÉRIFICATION
671	ACCESSORY FAULT (ANOMALIE D'UN ACCESSOIRE)	Un module accessoire signale une anomalie.	• Voir la documentation sur les modules accessoires pour le dépannage. Consulter un mécanicien JLG qualifié pour résoudre le problème.

7-7 Moteur électrique

CODE	MESSAGE D'ANOMALIE	DESCRIPTION	VÉRIFICATION
771	OPEN CIRCUIT DRIVE MOTOR WIRING (CÂBLAGE DES MOTEURS D'ENTRAÎNEMENT EN CIRCUIT OUVERT)	Le module d'alimentation a détecté un problème dans le câblage du circuit d'alimentation des moteurs d'entraînement.	Consulter un mécanicien JLG qualifié pour résoudre le problème.
772	STALLED TRACTION MOTOR OR POWER WIRING ERROR (MOTEUR DE TRACTION AYANT CALÉ OU ERREUR DE CÂBLAGE D'ALIMENTATION)	Le module d'alimentation a détecté un problème dans le câblage du circuit d'alimentation des moteurs d'entraînement.	Consulter un mécanicien JLG qualifié pour résoudre le problème.
773	CAPACITOR BANK FAULT - CHECK POWER CIRCUITS (ANOMALIE DE BATTERIE DE CONDENSATEURS — VÉRIFIER LES CIRCUITS D'ALIMENTATION)	Le module d'alimentation a détecté un problème dans le câblage du circuit d'alimentation de la pompe ou des moteurs d'entraînement.	Consulter un mécanicien JLG qualifié pour résoudre le problème.
774	SHORT CIRCUIT FIELD WIRING (CÂBLAGE D'EXCITATION EN COURT-CIRCUIT)	Le module d'alimentation a détecté un problème dans le câblage du circuit d'alimentation des moteurs d'entraînement.	Consulter un mécanicien JLG qualifié pour résoudre le problème.

7-7 Moteur électrique

CODE	MESSAGE D'ANOMALIE	DESCRIPTION	VÉRIFICATION
775	OPEN CIRCUIT FIELD WIRING (CÂBLAGE D'EXCITATION EN CIRCUIT OUVERT)	Le module d'alimentation a détecté un problème dans le câblage du circuit d'alimentation des moteurs d'entraînement.	Consulter un mécanicien JLG qualifié pour résoudre le problème.
776	STALLED PUMP MOTOR OR POWER WIRING ERROR (MOTEUR DE POMPE AYANT CALÉ OU ERREUR DE CÂBLAGE D'ALIMENTATION)	Le module d'alimentation a détecté un problème dans le câblage du circuit d'alimentation des moteurs d'entraînement.	Consulter un mécanicien JLG qualifié pour résoudre le problème.
777	OPEN CIRCUIT PUMP MOTOR WIRING (CÂBLAGE DE MOTEUR DE POMPE EN CIRCUIT OUVERT)	Le module d'alimentation a détecté un problème dans le câblage du circuit d'alimentation des moteurs d'entraînement.	Consulter un mécanicien JLG qualifié pour résoudre le problème.
778	TRACTION T HIGH - CHECK POWER CIRCUITS (TRACTION T HAUTE — VÉRIFIER LES CIRCUITS D'ALIMENTATION)	Le module d'alimentation a détecté un problème dans le câblage du circuit d'alimentation des moteurs d'entraînement.	Consulter un mécanicien JLG qualifié pour résoudre le problème.
779	TRACTION T LOW - CHECK POWER CIRCUITS (TRACTION T BASSE — VÉRIFIER LES CIRCUITS D'ALIMENTATION)	Le module d'alimentation a détecté un problème dans le câblage du circuit d'alimentation des moteurs d'entraînement.	Consulter un mécanicien JLG qualifié pour résoudre le problème.
7710	PUMP P HIGH - CHECK POWER CIRCUITS (POMPE P HAUTE — VÉRIFIER LES CIRCUITS D'ALIMENTATION)	Le module d'alimentation a détecté un problème dans le câblage du circuit d'alimentation des moteurs d'entraînement.	Consulter un mécanicien JLG qualifié pour résoudre le problème.

7-7 Moteur électrique

CODE	MESSAGE D'ANOMALIE	DESCRIPTION	VÉRIFICATION
7711	PUMP P LOW - CHECK POWER CIRCUITS (POMPE P BASSE — VÉRIFIER LES CIRCUITS D'ALIMENTATION)	Le module d'alimentation a détecté un problème dans le câblage du circuit d'alimentation des moteurs d'entraînement.	Consulter un mécanicien JLG qualifié pour résoudre le problème.
7741	ARMATURE BRAKING CURRENT TOO HIGH (COURANT DE FREINAGE DE L'INDUIT TROP ÉLEVÉ)	Le module d'alimentation a détecté un courant de freinage excessif.	Cela peut être causé par le transport d'une charge trop importante sur une pente abrupte.
7742	FIELD VOLTAGE IMPROPER (TENSION D'EXCITATION INCORRECTE)	Le module d'alimentation a détecté un problème dans le câblage du circuit d'alimentation des moteurs d'entraînement.	Mettre la machine hors tension puis la remettre sous tension ; si le problème persiste, Consulter un mécanicien JLG qualifié pour résoudre le problème.

8-1 Capteur de basculement

CODE	MESSAGE D'ANOMALIE	DESCRIPTION	VÉRIFICATION
811	TILT SENSOR NOT CALIBRATED (CAPTEUR DE BASCULEMENT NON ÉTALONNÉ)	L'étalonnage du capteur de basculement n'a pas été effectué.	Consulter un mécanicien JLG qualifié pour résoudre le problème.
812	NO DATA FROM TILT SENSOR - NOT CONNECTED OR FAULTY (AUCUNE DONNÉE EN PROVENANCE DU CAPTEUR DE BASCULEMENT — NON CONNECTÉ OU DÉFECTUEUX)	Aucun signal en provenance du capteur de basculement.	Consulter un mécanicien JLG qualifié pour résoudre le problème.

8-2 Détection de charge de la plate-forme

CODE	MESSAGE D'ANOMALIE	DESCRIPTION	VÉRIFICATION
821	LSS CELL #1 ERROR (ERREUR DE LA CELLULE 4 DU SYSTÈME DE DÉTECTION DE CHARGE)	Un problème a été détecté au niveau du système de détection de charge.	Consulter un mécanicien JLG qualifié pour résoudre le problème.
822	LSS CELL #2 ERROR (ERREUR DE LA CELLULE 2 DU SYSTÈME DE DÉTECTION DE CHARGE)	Un problème a été détecté au niveau du système de détection de charge.	Consulter un mécanicien JLG qualifié pour résoudre le problème.
823	LSS CELL #3 ERROR (ERREUR DE LA CELLULE 2 DU SYSTÈME DE DÉTECTION DE CHARGE)	Un problème a été détecté au niveau du système de détection de charge.	Consulter un mécanicien JLG qualifié pour résoudre le problème.
824	LSS CELL #4 ERROR (ERREUR DE LA CELLULE 2 DU SYSTÈME DE DÉTECTION DE CHARGE)	Un problème a été détecté au niveau du système de détection de charge.	Consulter un mécanicien JLG qualifié pour résoudre le problème.
825	LSS HAS NOT BEEN CALIBRATED (LE SYSTÈME DE DÉTECTION DE CHARGE N'A PAS ÉTÉ ÉTALONNÉ)	Le module du système de détection de charge n'a pas été étalonné	Consulter un mécanicien JLG qualifié pour résoudre le problème.

9-9 Matériel

CODE	MESSAGE D'ANOMALIE	DESCRIPTION	VÉRIFICATION
991	LSS WATCHDOG RESET (REMISE À ZÉRO DU DISPOSITIF DE SURVEILLANCE DU SYSTÈME DE DÉTECTION DE CHARGE)	Un problème a été détecté au niveau du système de détection de charge.	Consulter un mécanicien JLG qualifié pour résoudre le problème.
992	LSS EEPROM ERROR (ERREUR DE LA MÉMOIRE EEPROM DU SYSTÈME DE DÉTECTION DE CHARGE)	Un problème a été détecté au niveau du système de détection de charge.	Consulter un mécanicien JLG qualifié pour résoudre le problème.
993	LSS INTERNAL ERROR - PIN EXCITATION (ERREUR INTERNE DU SYSTÈME LSS — EXCITATION DES BROCHES)	Un problème a été détecté au niveau du système de détection de charge.	Consulter un mécanicien JLG qualifié pour résoudre le problème.
994	LSS INTERNAL ERROR - DRDY MISSING FROM A/D (ERREUR INTERNE DU SYSTÈME DE DÉTECTION DE CHARGE — DONNÉES CONVERTISSEUR A/N MANQUANT)	Un problème a été détecté au niveau du système de détection de charge.	Consulter un mécanicien JLG qualifié pour résoudre le problème.
995	POWER MODULE FAILURE - PERSONALITY RANGE ERROR (DÉFAILLANCE DU MODULE D'ALIMENTATION — ERREUR DE PLAGE DE PERSONNALITÉS)	Un problème a été détecté au niveau du module d'alimentation.	Consulter un mécanicien JLG qualifié pour résoudre le problème.

9-9 Matériel

CODE	MESSAGE D'ANOMALIE	DESCRIPTION	VÉRIFICATION
996	POWER MODULE FAILURE — INTERNAL ERROR (DÉFAILLANCE DU MODULE D'ALIMENTATION — ERREUR INTERNE)	Un problème a été détecté au niveau du module d'alimentation.	Consulter un mécanicien JLG qualifié pour résoudre le problème.
997	POWER MODULE FAILURE - CHECK POWER CIRCUITS OR MOSFET SHORT CIRCUIT (DÉFAILLANCE DU MODULE D'ALIMENTATION — VÉRIFIER LES CIRCUITS D'ALIMENTATION OU LE COURT-CIRCUIT AU TRANSISTOR À EFFET DE CHAMP MÉTAL-OXYDE SEMICONDUCTEUR)	Un problème a été détecté au niveau du module d'alimentation.	Consulter un mécanicien JLG qualifié pour résoudre le problème.
998	EEPROM FAILURE - CHECK ALL SETTINGS (DÉFAILLANCE DE LA MÉMOIRE EEPROM — VÉRIFIER TOUS LES RÉGLAGES)	Un problème a été détecté au niveau du tableau de commande au sol.	Consulter un mécanicien JLG qualifié pour résoudre le problème.
999	FUNCTION LOCKED OUT - POWER MODULE SOFTWARE VERSION IMPROPER (FONCTION BLOQUÉE — VERSION INCORRECTE DU LOGICIEL DU MODULE D'ALIMENTATION)	La version du logiciel du module d'alimentation n'est pas compatible avec le reste du système.	Consulter un mécanicien JLG qualifié pour résoudre le problème.

9-9 Matériel

CODE	MESSAGE D'ANOMALIE	DESCRIPTION	VÉRIFICATION
9910	FUNCTION LOCKED OUT - PLATFORM MODULE SOFTWARE VERSION IMPROPER (FONCTION BLOQUÉE — VERSION INCORRECTE DU LOGICIEL DU MODULE DE LA PLATE-FORME)	La version du logiciel du tableau de commande de la plate-forme n'est pas compatible avec le reste du système.	Consulter un mécanicien JLG qualifié pour résoudre le problème.
9911	FUNCTION LOCKED OUT - LSS MODULE SOFTWARE VERSION IMPROPER (FONCTION BLOQUÉE — VERSION INCORRECTE DU LOGICIEL DU MODULE DU SYSTÈME DE DÉTECTION DE CHARGE)	La version du logiciel du module du système de détection de charge n'est pas compatible avec le reste du système.	Consulter un mécanicien JLG qualifié pour résoudre le problème.
9912	POWER MODULE FAILURE - SYSTEM MONITOR (DÉFAILLANCE DU MODULE D'ALIMENTATION — SURVEILLANCE DU SYSTÈME)	Un problème a été détecté au niveau du module d'alimentation.	Consulter un mécanicien JLG qualifié pour résoudre le problème.
9924	FUNCTIONS LOCKED OUT - MACHINE NOT CONFIGURED (FONCTIONS BLOQUÉES — MACHINE NON CONFIGURÉE)	Un nouveau tableau de commande au sol a été installé mais pas configuré.	Consulter un mécanicien JLG qualifié pour résoudre le problème.

9-9 Matériel

CODE	MESSAGE D'ANOMALIE	DESCRIPTION	VÉRIFICATION
9950 9951 9952 9953 9954 9955 9956 9957 9958 9960 9962 9963 9964 9969 9971 9970 99143 99144 99145 99146 99147 99148 99149	POWER MODULE FAILURE — INTERNAL ERROR (DÉFAILLANCE DU MODULE D'ALIMENTATION — ERREUR INTERNE)	Un problème a été détecté au niveau du module d'alimentation.	Mettre la machine hors tension puis sous tension plusieurs fois ; si le code d'anomalie ne s'efface pas, consulter un mécanicien JLG qualifié pour résoudre le problème.

REMARQUES :

SECTION 7. REGISTRE D'INSPECTION ET DE RÉPARATION

Numéro de série de la machine _____

Tableau 7-1. Registre d'inspection et de réparation

Date	Commentaires

Tableau 7-1. Registre d'inspection et de réparation

Date	Commentaires

An Oshkosh Corporation Company

TRANSFERT DE PROPRIÉTÉ

À l'attention du propriétaire du produit :

Si vous êtes le propriétaire mais n'êtes PAS l'acheteur d'origine du produit décrit dans ce manuel, nous souhaitons vous connaître. Pour recevoir les bulletins de sécurité, il est très important d'aviser JLG Industries, Inc. des informations actualisées de propriété actuelle de tous les produits JLG. JLG maintient les informations de propriété de chacun des produits JLG et les utilise lorsqu'il est nécessaire de notifier le propriétaire.

Veuillez vous servir de ce formulaire pour fournir à JLG les informations les plus récentes sur le propriétaire actuel des produits JLG. Veuillez renvoyer le formulaire dûment rempli au service chargé de la sécurité et de la fiabilité des produits JLG par télécopie ou courrier à l'adresse indiquée ci-dessous.

Merci,

Product Safety and Reliability Department

JLG Industries, Inc.

13224 Fountainhead Plaza
Hagerstown, MD 21742
USA
Téléphone : +1-717-485-6591
Fax : +1-301-745-3713

REMARQUE : ne pas faire état des unités louées sur ce formulaire.

Modèle : _____

Numéro de série : _____

Ancien propriétaire : _____

Adresse : _____

_____

Pays : _____ **Téléphone : (_____)** _____

Date du transfert : _____

Propriétaire actuel : _____

Adresse : _____

_____

Pays : _____ **Téléphone : (_____)** _____

Quelle personne de votre organisation devons-nous aviser ?

Nom : _____

Poste : _____

An Oshkosh Corporation Company

Siège mondial
JLG Industries, Inc.
1 JLG Drive
McConnellsburg, PA 17233-9533 ÉTATS-UNIS
(717) 485-5161 (Entreprise)
(877) 554-5438 (Assistance client)
(717) 485-6417

Visiter notre site Web pour emplacements de JLG dans le monde.
www.jlg.com